«ՀԱԽՅԱՆ» ՍՊԸ

ԱՇԽԱՏԱՆՔԱՅԻՆ ՆԱԽԱԳԻԾ

«ՀՀ Սյունիքի մարզի Քաջարան համայնքի Քաջարան քաղաքի Չարենցի 2 բազմաբնակարան շենքի ընդհանուր բաժնային սեփականության գույքի նորոգում՝ էներգախնայող միջոցներով»

Քաջարան 2026 թ.

Հաստատում եմ՝

Պատվիրատու՝
Քաջարան համայնքի ղեկավար
Մանվել Փարամազյան

____
(ստորագրություն)

„_____“ ___________ 2026 թ.

Համաձայնեցված է՝

Քաջարան համայնքի ղեկավար
Մանվել Փարամազյան

____
(ստորագրություն)

„_____“ ___________ 2026 թ.

Աշխատանքի անվանումը՝ «ՀՀ Սյունիքի մարզի Քաջարան համայնքի Քաջարան քաղաքի Չարենցի 2 բազմաբնակարան շենքի ընդհանուր բաժնային սեփականության գույքի նորոգում՝ էներգախնայող միջոցներով»

Հասցեն՝ ՀՀ Քաջարան համայնք, ք. Քաջարան
Չարենցի 2 հասցեով բնակելի շենք

1. Ճարտարապետաշինարարական մաս
2. Նախահաշիվ

ԿԱՏԱՐՈՂ „ՀԱԽՅԱՆ„ ՍՊԸ
Տնօրեն Է. Պետրոսյան

Քաջարան 2026 թ.

«ՀԱԽՅԱՆ» ՍՊԸ

«ՀՀ Սյունիքի մարզի Քաջարան համայնքի Քաջարան քաղաքի Չարենցի 2 բազմաբնակարան շենքի ընդհանուր բաժնային սեփականության գույքի նորոգում՝ էներգախնայող միջոցներով»

ՃԱՐՏԱՐԱՊԵՏԱՇԻՆԱՐԱՐԱԿԱՆ ՄԱՍ

Քաջարան 2026 թ.

ՁԵ. N 1-2

PMFF-26F6-B7DC-DE97

Փաստաթղթի վավերականության ստուգումն ու էլեկտրոնային բնօրինակի ներբեռնումը հնարավոր է իրականացնել https://verify.e-gov.am կայքում:

ՀԱՅԱՍՏԱՆԻ ՀԱՆՐԱՊԵՏՈՒԹՅՈՒՆ
ՍՅՈՒՆԻՔԻ ՄԱՐԶ
ՔԱՋԱՐԱՆ ՀԱՄԱՅՆՔ
ՆԱԽԱԳԾՄԱՆ ԹՈՒՅԼՏՎՈՒԹՅՈՒՆ
(ՃԱՐՏԱՐԱՊԵՏԱՀԱՏԱԿԱԳԾԱՅԻՆ ԱՌԱՋԱԴՐԱՆՔ)

N ՆԹ-11753-25 22.12.2025թ.

Օբյեկտ **Նորոգում, ՀՀ Սյունիքի մարզի Քաջարան համայնքի Քաջարան քաղաքի Չարենցի փողոցի թիվ 2 բազմաբնակարան շենքի ընդհանուր բաժնային սեփականության գույքի նորոգում՝Էներգախնայող միջոցների կիրառմամբ,, գործառնական նշանակության փոփոխություն՝ ՀՀ Սյունիքի մարզի Քաջարան համայնքի Քաջարան քաղաքի Չարենցի փողոցի թիվ 2 բազմաբնակարան շենքի ընդհանուր բաժնային սեփականության գույքի նորոգում՝ Էներգախնաիող միջոցների կիրառմամբ**

(օբյեկտի անվանումը, կառուցում, վերակառուցում, ուժեղացում վերականգնում, գործառնական նշանակության փոփոխություն)

ՀՀ Սյունիքի մարզի Քաջարան համայնքի Քաջարան քաղաքի Չարենց փողոցի թիվ 2բազմաբնակարան շենքի նորոգում՝445,0 քմ տանիքի առկա ծածկի քանդում և նոր ծածկի կառուցում,շքամուտքերի և աստիճանավարդակների բարեկարգում,արդյունավետ դռների և պատուհանների տեղադրում,աստիճանավանդակների էներգաարդյունավետ լուսավորության համակարգի կառուցում,շենքի արտաքին պատերի վնասված հատվածների վերականգնում:

(հակիրճ բնորոշումը, հզորությունը)

նախագծման փուլերը՝ աշխատանքային նախագիծ, ռիսկայնության աստիճանը՝ III նախագծային փաստաթղթերի մշակման համար:

(ռիսկայնության աստիճանը (կատեգորիան) նախագծման փուլերը և այլն)

Գտնվելու վայրը **ՀՀ Սյունիքի մարզի Քաջարան համայնքի Քաջարան քաղաքի Չարենց փողոցի թիվ 2 բազմաբնակարան շենք,**

(մարզի, համայնքի, փողոցի անվանումները, շենքի համարը, հողամասի ծածկագիրը)

Կառուցապատող **Քաջարանի համայնքապետարան / 09426045 / ք. Քաջարան Լեռնագործների 4**

(կազմակերպության անվանումը, գտնվելու վայրը, ֆիզիկական անձի անունը, ազգանունը, բնակության վայրը, հեռախոսահամարը, էլեկտրոնային հասցեն)

Առաջադրանքի տրամադրման հիմքը՝ **ԱՆՇԱՐԺ ԳՈՒՅՔԻ ՆԿԱՏՄԱՄԲ ԻՐԱՎՈՒՆՔՆԵՐԻ ՊԵՏԱԿԱՆ ԳՐԱՆՑՄԱՆ ՎԿԱՅԱԿԱՆ՝**

(կառուցապատման նպատակով ՀՀ օրենսդրությամբ սահմանված կարգով հողամասի տրամադրման, անշարժ գույքի փոփոխման իրավունքը հաստատող անհրաժեշտ փաստաթղթերը)

Առաջադրանքի գործողության ժամկետը **մինչև 22.06.2027թ.**

(N 1 հավելվածի 32-րդ կետին համապատասխան)

Ն Ա Խ Ա Գ Ծ Վ Ո Ղ Հ Ո Ղ Ա Մ Ա Ս Ի Բ Ն Ո Ւ Թ Ա Գ Ի Ր Ը

(աստղանիշով (*) նշված դրույթների գրաֆիկական արտացոլումը տրամադրվում է կից ներկայացվող ամփոփ սխեմայով՝ Մ 1:500)

1. Հողամասը գտնվում է — Նպատակային նշանակությունը՝ բնակավայրերի, գործառնական նշանակությունը կամ հողատեսքը՝ բնակելի կառուցապատման

(հողամասի դիրքը քաղաքաշինական միջավայրում, դրա նպատակային և գործառնական նշանակությունը)

2. (*) Հողամասի չափսերը

(հողամասի սահմանները՝ կոորդինատային նշահարմամբ, մակերեսը(հա))

3. Հողամասի առկա վիճակը — Բազմաբնակարան շենք

(ռելիեֆի բնութագիրը, շենքերի (այդ թվում՝ քանդման ենթակա) առկայությունը, (օգտագործումը, նշանակությունը, հարկայնությունը, շինարարական նյութերը և այլն), կանաչապատումը, բարեկարգումը և այլն)

4. (*) Տրանսպորտային պայմանները — Առկա են

(ճանապարհների առկայությունը, երկաթուղային տրանսպորտի մոտեցումները և այլն)

5. (*) Ինժեներական ցանցեր և սարքավորումներ (ջրամատակարարման, կոյուղու, գազամատակարարման, տաք ջրի մատակարարման, էլեկտրամատակարարման, էլեկտրոնային հաղորդակցության համակարգեր)	Առկա են (նախագծվող հողամասով կամ կից տարածքով անցնող ինժեներական ենթակառուցվածքները, այդ թվում՝ ստորգետնյա)
6. (*) Կից հողամասեր	Բազմաբնակարան շենքեր, ճանապարհ (կից հողօգտագործումների անվանումը և դրանց սահմանները՝ համաձայն ներկայացված սխեմայի)
7. Բնության հատուկ պահպանվող և (կամ) պատմամշակութային հուշարձանների տարածքներ (պահպանական գոտիներ)	Առկա չէ (հուշարձանի անվանումը)
8. (*) Հատակագծային սահմանափակումներ	Առկա չէ (տեղանքում գործող արտադրական, պաշտպանվող օբյկտների, ինժեներատրանսպորտային ենթակառուցվածքների և այլ օբյեկտների նկատմամբ սահմանափակումները, այդ թվում՝ սերվիտուտները)

Ն Ա Խ Ա Գ Ծ Ա Յ Ի Ն   Պ Ա Հ Ա Ն Ջ Ն Ե Ր Ը

(աստղանիշով (*) նշված դրույթների գրաֆիկական արտացոլումը տրամադրվում է կից ներկայացվող ամփոփ սխեմայով՝ Մ 1:500)

9. Ճարտարապետահատակագծային պահանջներ	Ելնելով Հայաստանի Հանրապետության օրենսդրության և նորմատիվատեխնիկական փաստաթղթերի պահանջներից (ելնելով Հայաստանի Հանրապետության օրենսդրության և նորմատիվատեխնիկական փաստաթղթերի պահանջներից, առկա քաղաքաշինական ծրագրային փաստաթղթերի դրույթներից կամ դրանց բացակայության դեպքում կազմավորված (կազմավորվող) քաղաքաշինական միջավայրի պայմաններից, առաջարկություններ ճակատների ձևավորման, տանիքների, արտաքին դռների, պատուհանների համամասնությունների և գունային լուծումների վերաբերյալ)
9.1.(*) օբյեկտի հեռավորությունը կարմիր գծից (մետր)	
9.2.(*) հեռավորությունը հարևան հողակտորներից (օբյեկտներից) (մետր)	-
9.3.(*) թույլատրելի բարձրությունը (մետր)	- սահմանային հարկայնության բարձրությունը գերազանցող շենքերի և շինությունների նախագծման դեպքում ՀՀՇՆ II-6.02-2006 «Սեյսմակայուն շինարարություն. Նախագծման նորմեր» շինարարական նորմերով սահմանված պահանջների ապահովման (հատուկ հաշվարկային մեթոդներ, սեյսմակայունության բարձրացման միջոցառումներ և այլն)
9.4. կառուցապատման խտության գործակիցը (կառույցի, (կառույցների) ընդհանուր մակերեսի հարաբերությունը հողամասի մակերեսին)	-
9.5. կառուցապատման տոկոսը (կառուցապատվող (անջրանցիկ) տարածքի հարաբերությունը հողամասի տարածքին՝ տոկոսներով) (%)	100%
9.6 կանաչապատման տոկոսը (կանաչապատ տարածքի հարաբերությունը հողամասի մակերեսին՝ տոկոսներով՝ (%))	-
9.7 այլ պահանջներ	Առկա չէ
10. Հողամասում գտնվող շենքերի ու շինությունների քանդման կամ տեղափոխման (ապամոնտաժման) պայմանները և աշխատանքների հերթականությունը	Առկա չէ

11. Ստորգետնյա, կիսանկուղի և առաջին հարկերի տարածքների օգտագործման պայմանները	Առկա չէ
12. (*) Ինժեներական ցանցեր և սարքավորումներ	-
12.1 (*) ջրամատակարարում կոյուղի, տաք ջրի մատակարարում	Առկա է (համաձայն մատակարարող կազմակերպության տեխնիկական պայմանների)
12.2 (*) Էլեկտրամատակարարում	Առկա է (համաձայն մատակարարող կազմակերպության տեխնիկական պայմանների)
12.3. (*) գազամատակարարում	Առկա է (համաձայն մատակարարող կազմակերպության տեխնիկական պայմանների)
12.4. (*) Էլեկտրոնային հաղորդակցություն մալուխատար կոյուղու (ներառյալ դիտահորը) տեղադիրքը	- (համաձայն N 1 հավելվածի 57-րդ կետի 2-րդ ենթակետով սահմանված ելակետային տվյալների)
12.5. թույլ հոսանքներ	Անհրաժեշտ չէ
12.6. աղբահանություն	Համաձայն պայմանագրի
13. Տարածքի ինժեներական նախապատրաստում	- (ռելիեֆի կազմակերպման, ջրահեռացման, ինժեներական պաշտպանության միջոցառումները)
14. Բարեկարգում	- (լանդշաֆտային պլանավորման վերաբերյալ պահանջները, կանաչապատում, ճարտարապետական փոքր ձևեր, ցանկապատում, գովազդ և այլն)
15. Շինարարական նյութեր	Շաղախ,փայտի կոնստրուկցիաներ,տանիքի թիթեղ, ներկանյութեր և այլն (շինարարական նյութերի օգտագործման առաջարկությունները տանիքների, ճակատների լուծումների, արտաքին դռների, պատուհանների վերաբերյալ)
16. Պաշտպանական կառույցներ	- (արտակարգ իրավիճակներում մարդկանց և օբյեկտների պաշտպանության միջոցառումները)
17. Հակահրդեհային պահանջներ	Ելնելով ՀՀ ՇՆ և նորմատիվատեխնիկական փաստաթղթերի պահանջներից (հակահրդեհային անվտանգության ապահովման միջոցառումները)
18. Հաշմանդամների և բնակչության սակավաշարժ խմբերի պաշտպանության միջոցառումներ	-
19. Շրջակա միջավայրի պահպանում	Ապահովել շրջակա միջավայրի պահպանման համապատասխան միջոցառումները (շրջակա միջավայրը վտանգավոր ազդեցությունից բացառելու միջոցառումները)
20. Շինարարության կազմակերպում	- (առաջարկություններ շինարարության հետ կապված անբարենպաստ ազդեցության բացառման, քաղաքային տնտեսության և տրանսպորտի անխափան աշխատանքի ապահովման վերաբերյալ)
21. Առաջադրանքի գործողության ժամկետը և նախագծի մշակման փուլերը	մինչև 22.06.2027թ., նախագծման փուլերը՝ աշխատանքային նախագիծ, (նշվում են առաջադրանքի գործողության ժամկետը և նախագծի մշակման փուլերը)

Լ Ր Ա Ց Ո Ւ Ց Ի Չ   Պ Ա Յ Մ Ա Ն Ն Ե Ր Ը

22. Նախագծային փաստաթղթերի փորձաքննությանը ներկայացվող պահանջներ	Պարզ փորձաքննություն հարկավոր է (Հայաստանի Հանրապետության օրենսդրությամբ սահմանված փորձաքննության տեսակը կամ նախագծողի երաշխավորագիրը՝ հղում կատարելով համապատասխան իրավական ակտին)
23. Միջանկյալ համաձայնեցում	Համաձայնեցնել համայնքի ղեկավարի հետ (իրավասու մարմնի կամ Հայաստանի Հանրապետության օրենսդրությամբ նախատեսված դեպքերում շահագրգիռ մարմինների հետ էսքիզային նախագծի նախնական համաձայնեցում, նշվում է նաև առաջադրանքի փոփոխման հնարավորությունը՝ N 1 հավելվածի 87-րդ կետով նախատեսված դեպքում)
24. Հասարակական քննարկումներ	(Հայաստանի Հանրապետության օրենսդրությամբ սահմանված դեպքում և կարգով)

25. Համաձայնեցումների կամ Մասնագիտական եզրակացությունների ստացում

(Նշվում են տվյալ օբյեկտի համաձայնեցման օրենքով սահմանված պահանջները՝ հուշարձանների ու բնության պահպանության և այլ լիազորված մարմինների հետ, ինչպես նաև N 1 նավելվածի 56-րդ կետով սահմանված դեպքերում՝ ինժեներական ենթակառուցվածքի սեփականատիրոջ (օգտահործողի) հետ)

26. Փոստային բաժանորդային պահարանների տեղադրում

(Նշվում են տվյալ օբյեկտի համաձայնեցման օրենքով սահմանված պահանջները՝ հուշարձանների ու բնության պահպանության և այլ լիազորված մարմինների հետ, ինչպես նաև N 1 նավելվածի 56-րդ կետով սահմանված դեպքերում՝ ինժեներական ենթակառուցվածքի սեփականատիրոջ (օգտահործողի) հետ)

27. Քաղաքաշինական կանոնադրությամբ ամրագրված լրացուցիչ պայմաններ

28. Այլ պայմաններ

Նախագծի կազմում ներառել շինարարական աշխատանքների կատարման օրացույցային գրաֆիկը

ՀԱՅԱՍՏԱՆԻ ՀԱՆՐԱՊԵՏՈՒԹՅԱՆ ՔԱՋԱՐԱՆ ՀԱՄԱՅՆՔԻ ՂԵԿԱՎԱՐ՝ ՄԱՆՎԵԼ ՓԱՐԱՄԱԶՅԱՆ

(ստորագրությունը, անունը, ազգանունը)

22.12.2025

ՀԱՎԱՍՏՎԱԾ Է ԷԼԵԿՏՐՈՆԱՅԻՆ ՍՏՈՐԱԳՐՈՒԹՅԱՄԲ

Հավելված N 01
02 Դեկտեմբերի 2025թ. կնքված N 30 պայմանագրի

ՏԵԽՆԻԿԱԿԱՆ ԲՆՈՒԹԱԳԻՐ

ԲԱԶՄԱԲՆԱԿԱՐԱՆ ՇԵՆՔԵՐԻ ԸՆԴՀԱՆՈՒՐ ԲԱԺՆԱՅԻՆ ՍԵՓԱԿԱՆՈՒԹՅԱՆ ԳՈՒՅՔԻ ՆՈՐՈԳՈՒՄ՝ ԷՆԵՐԳԱԽՆԱՅՈՂ ՄԻՋՈՑԱՌՈՒՄՆԵՐԻ ԿԻՐԱՌՄԱՄԲ (Քաջարան քաղաքի Լեռնագործներ 16, Աբովյան 10,Չարենց 1, Չարենցի 2, Շիրվանզադե 4 շենքեր)

Ծրագրի անվանումը *Համայնքի ենթակառուցվածքների զարգացման ծրագիր*
Ֆինանսավորման աղբյուր *Քաջարանի համայնքապետարան*
Պատվիրատու *Քաջարանի համայնքապետարան*
Ծառայության անվանումը *Քաջարան քաղաքի Քաջարան քաղաքի Լեռնագործներ 16, Աբովյան10,Չարենցի 1, Չարենց 2, Շիրվանզադե 4 շենքերի ընդհանուր բաժնային սեփականության գույքի նորոգման նախագծի պատրաստում՝ էներգախնայող միջոցառումների կիրառմամբ*
Նախագծման փուլ *Աշխատանքային նախագիծ*

- ✓ *նախագծի համար նախագծանախահաշվային փաստաթղթերը պետք է կազմվեն և ներկայացվեն 4 թղթային օրինակով և մեկ էլեկտրոնային տարբերակով (ACAD PDF ֆորմատներով, ծավալաթերթերը, ամփոփագրերը և նախահաշիվները նաև Excel ֆորմատով):*
- ✓ *Նախագծանախահաշվային փաստաթղթերը պետք է պատրաստված լինեն համակարգչային համապատասխան ծրագրերի կիրառման միջոցով, լինեն գունավոր և ընթեռնելի:*

Ընդհանուր դրույթներ

Հասցեն՝ Քաջարան համայնք, ք. Քաջարան, Լեռնագործներ 16, Աբովյան 10, Չարենց 1, Չարենց 2, Շիրվանզադե 4 շենքեր:

Քաջարան համայնքը գտնվում է ՀՀ Սյունիքի մարզում: Համայնքի կենտրոն Քաջարան քաղաքի հեռավորությունը Երևանից 330կմ է, մարզկենտրոն Կապանից՝ 25կմ:

Համայնքն ունի 75 բազմաբնակարան շենք, որից 70-ը Քաջարան քաղաքում են, 3-ը՝ Բաբիկավան բնակավայրում, 2-ը՝ Անդոկավան գյուղում: 70 շենք կառուցվել է 1967-1972թթ-ին, 5-ը՝ 1982-1985թթ-ին:

Մինչև 1990թ. շենքերը ջեռուցվում էին կենտրոնական կաթսայատան միջոցով: Այնուհետև բնակիչները անցան անհատական ջեռուցման փայտի, էլեկտրականության և գազի միջոցով: Այժմ մեծամասամբ գազով են ջեռուցվում բնակարանները:

Շենքերի տանիքների մեծ մասը 2004-05թթ մասնակի վերանորոգվել են, որոնք ընթացիկ նորոգումներ չիրականացվելու պատճառով շարքից դուրս են եկել:

Շենքերը գազաֆիկացված են:

Շենքերի էներգաարդյունավետության բարձրացման որևէ միջոցառում չի իրականացվել: Աստիճանավանդակների լուսավորությունը անհատապես է կազմակերպվում՝ անարդյունավետ եղանակներով:

1980- ական թ.-ից շենքերի ընդհանուր օգտագործման տարրերի վերանորոգման աշխատանքներ չեն իրականացվել. պատուհանները փայտյա ու մաշված են, մեծ մասը ապակիներ չունեն, դռները մետաղյա են, ջերմամեկուսացում չեն ապահովում:

Ընտրված շենքերը ամենախնդրահարույցն են՝ տանիքների, ջրահեռացման համակարգի խողովակների մաշվածության աստիճանի առումով: Շենքի ֆիզիկական վիճակի վերաբերյալ՝ համատիրությանը հասցեագրվող բողոքների առումով ևս այս շենքերը առաջատար դիրքերում են:

Ջեռուցման սեզոնի տևողությունը քաղաքում 5-6 ամիս է: Մթնոլորտային օդի միջին ջերմաստիճանը ջեռուցման սեզոնին՝ -1,2°C, միջին նվազագույն ջերմաստիճանը՝ -5,2 °C:

ՏՎՅԱԼՆԵՐ ՇԵՆՔԵՐԻ ՎԵՐԱԲԵՐՅԱԼ

Հիմնական պարտականություններ և պահանջներ

Հիմնական պարտականություններ՝

Շենքի հասցե / Տվյալներ	Լեռնագործներ 16	Աբովյան 10	Չարենց 1	Չարենց 2	Շիրվանզադե 4
Կառուցման տարեթիվ	1960թ	1968թ	1962թ	1967թ	1964թ
Շենքի տեսակը	ինքնակրող	ինքնակրող	ինքնակրող	ինքնակրող	ինքնակրող
Մուտքերի թիվը	3	2	2	2	3
Հարկերի թիվը	5	4	4	5	5
Նկուղի առկայություն	այո	ոչ	այո	այո	ոչ
Շենքի չափերը, մ ե/լ/բ	51x12x15	40x12x12	35x12.7x10.3	35x12.7x12.5	50x12x13.8
Բնակարանների թիվը	30	30	28	28	44
Բնակելի մակերեսը, մ²	1700	1700	1180	1136	1720
Տանիքը ձևը,նյութը, վիճակը	Թեք, թիթեղյա, ոչ բավարար	Թեք, թիթեղյա, ոչ բավարար	Թեք, թիթեղյա, ոչ բավարար	Թեք, թիթեղյա, ոչ բավարար	Թեք, թիթեղյա, ոչ բավարար
Էլ. Ցանց	Առկա է: Բավարար	Առկա է: Բավարար	Առկա է: Բավարար	Առկա է: Բավարար	Առկա է: Բավարար
Գազի ցանց	Առկա է: Բավարար	Առկա է: Բավարար	Առկա է: Բավարար	Առկա է: Բավարար	Առկա է: Բավարար
Ջրի ցանց	Առկա է: Բավարար	Առկա է: Բավարար	Առկա է: Բավարար	Առկա է: Բավարար	Առկա է: Բավարար
Ջրահեռացում	Առկա է: Բավարար	Առկա է: Բավարար	Առկա է: Բավարար	Առկա է: Բավարար	Առկա է: Բավարար

ա. ներկայացնել մանրամասնորեն ուսումնասիրման արդյունքում հիմնավորված աշխատանքային ծավալներ;

բ. նախագիծը մշակել գործող բոլոր ՀՀ շինարարական նորմերի պահանջների համաձայն;

գ. ներկայացնել կապալի օբյեկտի, դրա առանձին մասերի և օգտագործվող նյութերի երաշխիքային ժամկետներին ներկայացվող պահանջները,

- ✓ *Կապալառուն պարտավոր է ձեռք բերել շենքի բոլոր անհրաժեշտ ծավալահատակագծային փաստաթղթերը կամ իրականացնել շենքի մանրամասն չափագրում:*
- ✓ *Նախագծանախահաշվային փաստաթղթերի կազմման աշխատանքների ընթացքում այն համաձայնեցնել Պատվիրատուի հետ:*
- ✓ *ըստ աշխատանքների առանձին տեսակների կատարման օրացուցային գրաֆիկը (ժամանակացույցը)*

- ✓ *շինարարական աշխատանքների կատարման համար անհրաժեշտ լիցենզիային, տեխնիկական միջոցներին և աշխատանքային ռեսուրսներին ներկայացվող պահանջները*

<u>Գնային առաջարկ(ներ)ը պետք է ներկայացվեն ըստ չափաբաժինների՝ յուրաքանչյուր բազմաբնակարան շենքի համար առանձնացված գնառաջարկով:</u>

Նախագծի նկատմամաբ պահանջներ

Նախագծային փաստաթղթերի կազմը, բովանդակությունը և նախագծային լուծումները պետք է համապատասխանեն ՀՀ-ում գործող նորմատիվատեխնիկական փաստաթղթերով և նորմատիվ իրավական ակտերով սահմանված պահանջներին:

Նախագծի մեջ պետք է նախատեսել առնվազն հետևյալ աշխատանքները՝

- ✓ *Տանիքի առկա ծածկի քանդում, նոր ծածկի կառուցում*
- ✓ *Ըստ անհրաժեշտության տանիքի փայտամածի թարմացում*
- ✓ *Ներքին հարդարման աշխատանքների նախատեսում (պատեր, առաստաղ, հատակներ, բազրիք և այլն)*
- ✓ *Էներգաարդյունավետ պատուհանների տեղադրում աստիճանավանդակներում, պատուհանագոգերի տեղադրում, հերմետիկացում*
- ✓ *Առկա դռների վերանորոգում, ջերմամեկուսացում: Փակման սարքի տեղադրում (շվեցար)*
- ✓ *Արտաքին պատերի վնասված հատվածների վերականգնում*
- ✓ *Արհեստական լուսավորության ապահովում աստիճանավանդակներում և հարթակներում՝ տեղադրելով լուսադիոդային (LED) – լուսատուներ, լուսավորության և շարժման տվիչներ, կատարելով համապատասխան հաշվարկներ (գունային ջերմաստիճանը ≤ 4,000 °K), ցանցերի մաս-մաս և ընդհանուր փորձարկում:*

Նախագծերի կազմի նկատմամբ պահանջներ՝

1. *Ընդհանուր բացատրագիր:*
2. *Տիպային հարկի հատակագծեր, ցույց տալով կոնստրուկցիաների բոլոր տարրերը (երկաթբետոնե կառուցվածքային տարրեր, մետաղական կառուցվածքներ, մետաղական կոնստրուկցիաների մանրամասներ, փայտե կառուցվածքներ և այլն):*
3. *Շենքի ճակատների բոլոր հիմնական տարրերի կտրվածքների գծագրերը՝ տանիքածածկի, առաստաղի, արտաքին պատերի, դռների և պատուհանների:*
4. *Արտաքին պատերի մանրամասն գծագրերը, ինչպես նաև անհրաժեշտության դեպքում խողովակները, ջրահեռացման խողովակները և ջրհորդանները, կախոցները, հեռահաղորդակցության ակսեսուարները և այլն:*
5. *Անձրևաջրերի ջրահեռացման միացումների կամ ջրահեռացման այլ համապատասխան լուծումների մանրամասն գծագրեր:*
6. *Հարթակների և աստիճանավանդակների ներքին լուսավորության մանրամասն գծագրերը գծային սխեմայով:*
7. *Բոլոր նյութերի և սարքավորումների տեխնիկական մասնագրերը որոնք օգտագործվելու են շինարարության ընթացքում՝ մասնավորապես, սարքավորումների և շինվածքների մանրամասն բնութագիրը (ջերմամեկուսիչ նյութեր, պատուհաններ, դռներ, լուսավորության համակարգեր և այլն):*
8. *Տեխնիկական մասնագրերը պետք է նաև ներառեն վերը նշված բոլոր մեխանիկական, էլեկտրական և սանտեխնիկական սարքավորումները և նյութերը, ինչպես նաև յուրաքանչյուր համակարգի, սարքավորման կամ նյութի տեղադրման/մոնտաժման աշխատանքների մանրամասն նկարագիրը:*
9. *Շրջակա միջավայրի պահպանման պլան:*
10. *Առողջապահական և անվտանգության պլան:*
11. *Շինարարության կազմակերպում՝ շինարարության տևողության (ժամանակացույց) հաշվարկով:*
12. *Նախահաշվային փաստաթղթեր և ծավալաթերթ:*

    Հիմնական շինարարական նյութերի, արտադրանքների, շինվածքների և կոնստրուկցիաների հավաք ամփոփագրեր և մասնագրեր:
13. *Բոլոր ամփոփագրերն ու մասնագրերը (քանդման աշխատանքներ, կառուցման աշխատանքներ) պետք է լինեն աղյուսակային տեսքի, որտեղ պետք է երևան ծավալները: Նախահաշիվը պետք է ներկայացվի*

առանձին բոլոր տարրերի համար (արտաքին պատեր, վերնածածկ, նկուղի ծածկ, դռներ և պատուհաններ, լուսավորություն):

Համաձայնեցումներ՝

- ✓ *Տեղական ինքնակառավարման մարմինների ղեկավարների հետ համաձայնեցնել պահուստի,լցակույտի և շինարարական աղբի տեղերը,*
- ✓ *Կոմունիկացիաների(ջրագծի,գազատարի,կապի մալուխի և այլն) տեղափոխում նախատեսելու դեպքում նախագիծը համաձայնեցնել իրավասու շահագրգիռ մարմինների հետ:*

Նորմատիվային պահանջներ

- *ՀՀՇՆ 20-06-2014 Շենքերի և կառուցվածքների վերակառուցում, վերականգնում և ուժեղացում. Հիմնական դրույթեր*
- *«ՀՀՇՆ 20.04-2020 Երկրաշարժադիմացկուն շինարարություն. Նախագծման նորմեր»,*
- *ՀՀՇՆ 31-04-2022 «Տանիքներ և տանիքածածկեր»,*
- *ՀՀՇՆ 13-03-2022 «Կրող և պատող կոնստրուկցիաներ»,*
- *ՀՀՇՆ 13-02-2022 «Անվտանգության տեխնիկան շինարարությունում»,*
- *ՀՀՇՆ 20-06-2014 «Շենքերի և կառուցվածքների վերակառուցում, վերականգնում և ուժեղացում. Հիմնական դրույթներ»*
- *ՀՀՇՆ 31-01-2014 «Բնակելի շենքեր. Մաս 1. Բազմաբնակարան բնակելի շենքեր» շինարարական նորմերին:*
- *ՀՀՇՆ 24-01-2016 «Շենքերի ջերմային պաշտպանություն»:*
- *ՀՀ կառավարության 25.12.2014թ. թիվ 1504-Ն որոշում. «Պետական միջոցների հաշվին կառուցվող (վերակառուցվող, նորոգվող) օբյեկտներում էներգախնայողության և էներգաարդյունավետության բարձրացմանն ուղղված միջոցառումների կիրառման մասին»:*
- *ՀՀՇՆ 21-01-2014 «Շենքերի և շինությունների հրդեհային անվտանգություն»:*

<u>Պատվիրատուն</u>	<u>Կատարող</u>	<u>Ֆինանսավորող</u>
«ՀՀ Սյունիքի մարզի Քաջարանի համայնքապետարանի աշխատակազմ համայնքային կառավարչական» հիմնարկ ք. Քաջարան Լեռնագործների 4 ՀՀ ՖՆ գործառն. վարչ. հվհհ 09426045 Համայնքի ղեկավար՝ Մ. Փարամազյան	«Հախյան» ՍՊԸ ք.Կապան,Երկաթուղայինների 15/14 «Ամերիաբանկ» ՓԲԸ Հ/Հ 1570087409510200 ՀՎՀՀ 09422414 Տնօրեն՝ Է. Պետրոսյան	«Զանգեզուրի պղնձամոլիբդենային կոմբինատ» բարեգործական հիմնադրամ ք. Քաջարան, Լեռնագործների 18 ՀՎՀՀ՝ 09424487 «ԱՐԴՇԻՆԲԱՆԿ» ՓԲԸ «Քաջարան» մ/ճ, Հ/Հ՝ 2471201808200000 Տնօրեն՝ Ա. Ստեփանյան

«ՏՐԻՎԻՈՒՄ ԷՔՍՊԵՐՏ» ՍՊԸ
ԼԻՑԵՆԶԻԱ 18310

TRIVIUM EXPERT

ООО «ТРИВИУМ ЭКСПЕРТ»
ЛИЦЕНЗИЯ 18310

"TRIVIUM EXPERT" LLC

ՀՀ ք. Կապան
Գարեգին Նժդեհ 14-1
Հեռ. 093-00-93-08

РА г. Капан
Ул. Гарегин Нжде 14-1
Тел; 093-00-93-08

ՏԵԽՆԻԿԱԿԱՆ ԵԶՐԱԿԱՑՈՒԹՅՈՒՆ

ՕԲՅԵԿՏ՝ ՀՀ Սյունիքի մարզի Քաջարան համայնք, Քաջարան քաղաք, Չարենցի փողոցի բազմաբնակարան թիվ 2 շենքի շինարարական կոնստրուկցիաների տեխնիկական վիճակի վերաբերյալ

ՊԱՏՎԻՐԱՏՈՒ ՝ *Քաջարանի համայնքապետարան*

«ՏՐԻՎԻՈՒՄ ԷՔՍՊԵՐՏ» ՍՊԸ

Տնօրեն [signature] *Ի. Մանուկյան*

2026թ

«ՏՐԻՎԻՈՒՄ ԷՔՍՊԵՐՏ» ՍՊԸ
ԼԻՑԵՆԶԻԱ 18310

TRIVIUM EXPERT

ООО «ТРИВИУМ ЭКСПЕРТ»
ЛИЦЕНЗИЯ 000693

"TRIVIUM EXPERT" LLC

«ՀԱՍՏԱՏՈՒՄ ԵՄ»

«ՏՐԻՎԻՈՒՄ ԷՔՍՊԵՐՏ»

Տնօրեն Ի. Մանուկյան

„ 19 „ 01 2026թ.

Եզրակացություն

ՀՀ Սյունիքի մարզի Քաջարան համայնք, Քաջարան քաղաք, Չարենցի փողոցի բազմաբնակարան թիվ 2 շենքի շինարարական կոնստրուկցիաների տեխնիկական վիճակի վերաբերյալ

Հետազննությունը կատարվել է «Տրիվիում Էքսպերտ» ՍՊ ընկերության Քաջարանի համայնքապետարանի միջև կնքված պայմանագրի համաձայն:

Վերը նշված հասցեի շենքն իրենից ներկայացնում է թեք տեղանքի վրա տեղակայված, բազմակի օտագործման նախագծով իրականացված չորս հարկանի «բնակելի» գործառնական նշանակության կառույց:

Շինության ծավալահատակագծային լուծումները

Բազմաբնակարան թիվ 2 շենքը կառուցվել է 1960-ական թվականների առաջին կեսում:

Շենքը երկայնական կրող և լայնական կապող պատերով և միջհարկային ծածկերի ու վերնածածկի հորիզոնական կոշտ սկավառակներով կառույց է, ունի երկու մուտք, չորս հարկանի, հարկերի բարձրությունը՝ 3.0մետր:

Շենքը գտնվում է մեծ թեքության ռելիեֆ շենքի երկայնական ճակատներում 2.1մ բարձրության տարբերությամբ բերված հարող հարթակների միջև: Պատվիրատուի կողմից նախատեսվում է հիմնանորոգել ընդհանուր օգտագործման տարածքները՝ տանիքը, ընդհանուր մուտքերը, շենքին հարող սալվածքը և հենապատը:

Շենքի կոնստրուկտիվ համակարգը լուծված է՝

- երկայնական կրող և լայնական կապող պատերի տակ՝ քարե խամքարաշար ժապավենային խաչատիպավոր հիմքեր:
- Արտաքին կրող պատերը գլխավոր և կողմնային ճակատներում իրականացված են 50սմ հաստությամբ տուֆ քարի «միդիս» շարվածքով, ետնամասի արտաքին ճակատում և ներքին կրող պատերը 50սմ հաստությամբ տուֆ քարից շարվածք: Կարաններում կրաավազացեմենտային շաղախի տեսականիշը Մ50 ոչ պակաս:
- Միջհարկային ծածկն ու վերնածածկը իրականացված է հավաքովի ե/բետոնե սալերով:
- Պատերում հարկերի մակարդակում իրականացված է հակասեյսմիկ գոտի-բարավոր:
- Աստիճանահարթակները և աստիճանաթռիչքները՝ հավաքովի ե/բետոնե տարրերով,:
- Աստիճանահարթակները՝ ե/բետոնե, աստիճանաթռիչքը՝ պողպատե պրոֆիլներից, աստիճանները՝ հատավոր, ե/բետոնե: Հետնամասից մուտքերի շքամուտքների աստիճանները 2.10 նիշից մինչև 0.00 նիշը՝ հատավոր հավաքովի ե/բետոնե, հենված բուտաբետոնե հիմքի վրա:
- Ետնամասի լանջին հարող երկայնական ճակատի երրորդ և չորրորդ հարկերի որոշ բնակարաններում իրականացված են մետաղե հիմնակմախքով պատշգամբներ:
- Տանիքը փայտե կրող տարրերով ծպեղային համակարգի, քառաթեք, լանջավոր, արտաքին կազմակերպված ջրահեռացմամբ է, տանիքածածկը՝ КП25 պրոֆիլավոր ցինկապատ թիթեղով:

Շենքի զննումից պարզվեց հետևյալը.

1. Բազմաբնակարան թիվ 2 շենքը կառուցվել է 1960-ական թվականների առաջին կեսում մինչև 1968թվականի երկրաշարժը, պարզ է, որ կոնստրուկտիվ համակարգը իրականացված չէ ներկայումս գործող ՀՀՇՆ 20.04-2020 «Երկրաշարժադիմացկուն շինարարություն. նախագծման նորմերի պահանջներին համապատասխան: Կատարված զննումներից պարզվեց՝
   - Շենքի հիմնակմախքի կրող հիմնական տարրերում վնասվածքներ չեն հայտնաբերվել, չնայած տանիքի ծպեղային համակարգի կրող տարրերի և տանիքածածկի ոչ բարվոք վիճակի:
2. Բազմաբնակարան շենքում ակնադիտական հետազոտությունների արդյունքում պարզվել է, որ շենքի կոնստրուկտիվ տարրերում առկա են հետևյալ վնասվածքներն ու թերությունները.
   - Շենքի քարե շարվածքով խարսխային պատվանդանի ցեմենտաավազային երեսապատը մակերևույթի 10% ծավալում քայքայված է, պոկված շարվածքից:
   - Շենքի աստիճանավանդակներում ներքին հարդարման աշխատանքներ չեն կատարվել շուրջ 30 տարի, ջերմախոնավային ազդեցություններից, նախկին քայքայված ծեփաշերտերի վրա իրականացված ծեփաշերտերը պատերի և առաստաղի մակերևույթներում գտնվում է քայքայված վիճակում մակերևույթի 80% ծավալում:
   - Շենքի աստիճանավանդակներում 2.10 նիշից մինչև 3.00նիշը և 2.10 նիշից մինչև 0.00 նիշը շքամուտքի հատավոր ե/բետոնե աստիճանները տեղաշարժված են, մուտքերի հարթակների բետոնե հատակներում առկա են զգալի վնասվածքներ:
   - Սանդուղքների հատային ե/բետոնե աստիճանները ամրացված չեն մետաղե սանդղահեծաններին ՀՀՇՆ 20.04-2020 նախագծման նորմերի 101 կետի պահանջի համապատասխան:
   - Սանդուղքներում սանդղաքայլերի պողպատե հեծանները և սանդղահարթակների կողահեծանները կրապաշտպան ծածկույթով պատված չեն, որը գործող հակահրդեհային նորմերին չի համապատասխանում:
   - Շենքի ծպեղային համակարգով իրականացված տանիքի կրող տարրերի տեխնիկական վիճակը անբավարար է, ունեն հետևյալ բնորոշ թերություններն ու վնասվածքները՝
     - ✓ փայտե ծպեղնատակերի(Ø18սմ, 1.2մ միջին քայլերով), կանգնակների(Ø18սմ, 3.2մ միջին քայլերով), թեքանների(Ø12սմ) կրող տարրեր իրականացված են գերաններից, տափաստների(15×12(h)սմ հատույթով), գագաթնագծի մարդակի(14×14(h)սմ հատույթով), ձգանների(24×2.2(h)սմ հատույթով), անկյունային ամրացուցիչների՝ շպրենգելների(Ø12սմ) տարրերում առկա են 40մմ խորությունից ավել երկայնական ճեղքեր, չորաճաքեր տարրերի երկայնական առանցքների ուղղությամբ՝ տարրերի 60% ծավալում,
     - ✓ տարրերի միացման և հենարանային հանգույցների տեղափոխություն, կցանչատում, ձևախախտում, անհրաժեշտ քանակով տեղադրված չեն ամրակապեր, տեղադրված ամրակապերը ենթարկվել են զգալի կոռոզիայի, հատկապես կապերի խարխված հատվածներում,
     - ✓ հենարանային փայտե տարրերի(տապաստներ, տակդիրներ, որմնափայտեր) և պատերի միջև ռուբերոիդից ջրամեկուսիչ շերտը քայքայված վիճակում է, զգալի

տեղերում բացակայում է, հենարանային տարրերը որոշ հատվածներում տեղադրված են ընդհատումներում,

- ✓ փայտե տարրերի 90% մակերևույթի վրա բացակայում է, երկար ժամանակահատվածում չի քսվել հականեխիչ և հրապաշտպան տոգորանյութերը, տարրերի զգալի մակերևույթներից չեն հեռացված փայտանյութի կեղևը, հատկապես կավարամածի տախտակե տարրերում,

- Շենքի տանիքածածկը գտնվում է անբավարար տեխնիկական վիճակում՝ թե ֆիզիկական մաշվածության, թե անվտանգ շահագործման տեսանկյունից, չնայած 15 տարի առաջ կատարվել է հիմնանորոգում՝
  - ✓ տանիքածածկը փոխարինվել է 0.35մմ հաստությամբ КП25 ցինկապատ պրոֆիլավոր թիթեղով՝ ամբողջությամբ փոխված տանիքածածկի ցինկապատ թիթեղը գունաթափվել է, չունի ցինկապատ թիթեղին բնորոշ տեսք, գույն, 10% մակերևույթում ենթարկվել է զգալի կոռոզիայի՝ ժանգոտվել է,
  - ✓ տանիքածածկի ջրհոս ձողերը վերանորոգումից հետո տեղադրված են 0.4մմ ցինկապատ թիթեղով, զագաթնագիծը փակող և ձեղնահարկի լուսամուտների անկյունները պարփակող գոգնոցները վերանորոգումից հետո տեղադրված են 0.25մմ ցինկապատ թիթեղով, որը նույնպես գունաթափվել է, չունի ցինկապատ թիթեղին բնորոշ տեսք, գույն, 20% մակերևույթում ենթարկվել է զգալի կոռոզիայի՝ ժանգոտվել է:
  - ✓ կավարամածի փայտե տախտակները(1.8սմ հաստությամբ, 10÷12սմ լայնությամբ, 0.40÷0.50մ քայլերով) տանիքածածկի տեղադրման զգալի մակերևույթում(կավարամածի վերին նիստ) տեղադրված են ոչ համահարթաչափ տանիքների թեք լանջերում, կավարամածի փայտանյութը ունի զգալի խորը փթածվածություն, որը պատճառ է հանդիսացել տանիքածածկի ամրացման մեխերի դուրսպրծմանը հարափոփոխվող ձյան, քամու բեռնվածքների, օդի ջերմաստիճանի կտրուկ փոփոխման ազդեցությունների տակ:
  - ✓ տանիքածածկի ջրհոս ձողերի համակարգով անձրևաջրերի կազմակերպված ջրահեռացում կատարվում է միայն հիմնական երկայնական պատերի միջև եղած մակերևույթից, պատշգամբների տիրույթում գործում անձրևաջրերի չկազմակերպված ջրահեռացում, որը պատճառ է հանդիսանում տեղումների ժամանակ արտաքին պատերի խոնավացմանը:
  - ✓ ջրորդան խողովակների Ø140մմ տրամագծով է, որը չի ապահովվում բավարար թողունակություն: Անհրաժեշտ քանակությամբ չեն տեղադրված ջրորդան խողովակները՝ համապատասխան ջրահավաք մակերևույթների: Սալվածքից անհրաժեշտ 20÷30սմ բարձրության վրա չէ վերջանում ջրորդանի ելքը, իրականացված չեն ջրհեռ ծնկով:
  - ✓ բնական օդափոխության հորանների մեծ մասի գլխամասում տեղադրված չէ ծածկ, թասակ, որոշ հորանների գլխամասում քայքայված, կոտրված են շինվածքի տարրերը՝ ըստ բարձրության մինչև 40սմ սահմաններում, առկա իրավիճակի պատճառով անձրևաջրերը, ձյունը հորանների անցքերով ներհոսում են շենքի ցածր նիշեր՝ առաջացնելով կոնստրուկցիաներում ջրակալում, իսկ սենքերում խոնավություն:
  - ✓ տանիքի պարագծով տեղադրված չեն տանիքի ցանկապատ, արգելապատնեշ:
  - ✓ տանիքում տեղադրված չեն ձյունապաշտպան արգելանքներ:
- շենքի ձեղնահարկում կուտակված է շինարարկան աղբ, հին իրեր:
- շենքի կրող կոնստրուկտիվ համակարգի և ինքնակրող տարրերում անթույլատրելի ճաքեր, ճկվածքներ, նստվածքային և այլ բնույթի դեֆորմացիաներ ու վնասվածքներ չեն արձանագրվում:

Շենքի ընդհանուր և առանձին մասերի առկա վիճակի տեսքն ու լուծումները տես կից հավելվածի դրվագային լուսանկարներում:

Շենքի հիմնանորոգում իրականացնելու համար անհրաժեշտ է՝

Հաշվի առնելով Քաջարան քաղաքի Չարենցի փողոցի բազմաբնակարան թիվ 2 շենքի ծավալահատակագծային և կոնստրուկտիվ լուծումների առանձնահատկությունները, փաստացի տեխնիկականվիճակը, ֆիզիկական մաշվածության և վնասվածության աստիճանները, սեյսմիկ խոցելիության մակարդակը, շահագործման ժամկետը, և այն հանգամանքը, որ շենքը նախագծվել ու կառուցվել է 7-8 բալ սեյսմակայունության հաշվարկով, իսկ ըստ ՀՀ ներկայումս գործող ՀՀՇՆ 20.04-2020 նորմերի Հայաստանի Հանրապետության տարածքի սեյսմիկ գոտիացման (շրջանացման) քարտեզի Քաջարան քաղաքի տարածքը գտնվում է սեյսմիկ երկրորդ գոտում՝ գետնի սպասվելիք առավելագույն Amax=0.4g արագացումով, առաջարկվում է ներկա փուլում շենքի նորմալ շահագործման պայմանների բարելավման միջոցառումների իրականացում.

- ➢ Ամբողջովին փոխել տանիքի կրող տարրերը և տանիքածածկը, ջրորդանների համույթը ընդունել Ø150մմ տրամագծից ոչ պակաս՝ անհրաժեշտ նորմալ շահագործման պայմաններ ապահովվելու համար:
- ➢ Վերականգնել գետնախարսխի քայքայված մակերևույթը:

➢ Ընդհանուր օգտագործման ստտիճանավանդակներում իրականացնել նորոգման աշխատանքներ:

➢ Ձեռնահարկից հեռացնել շինաղբը՝ ելնելով սանիտարական և հակահրդեհային պայմանների բարելավման անհրաժեշտությունից:

Բազմաբնակարան շենքի շինարարության իրականացման ընթացքում հայտնաբերված լրացուցիչ միջոցառումների կատարման անհրաժեշտության դեպքում, որոնք ներկայացված չեն սույն եզրակացությունում, պետք է լուծվեն աշխատանքային կարգով, նախագծում կատարելով համապատասխան փոփոխություններ և լրացումներ:

Ելնելով հետազննության արդյունքներից եզրակացնում ենք.

1. Համաձայն ՀՀ քաղաքաշինության նախարարության կողմից 08.12.2009թ. թիվ 282-Ն հրամանով հաստատված «Բնակելի, հասարակական և արտադրական շենքերի ու շինությունների տեխնիկական վիճակի հետազոտման մեթոդական ցուցումների» ՀՀ Սյունիքի մարզի Քաջարան համայնքի Քաջարան քաղաք, Չարենցի փողոցի բազմաբնակարան թիվ 2 շենքի

- տեխնիկական վիճակը ըստ կրող կոնստրուկցիաների վնասվածության, նորմատիվ սանդղակների չափորոշիչներով ընդհանուր առմամբ գնահատվում է բավարար (վնասվածության 2-րդ աստիճան), առկա վիճակով կոնստրուկտիվ կրող տարրերը, բացի տանիքից և տանիքածածկից, պիտանի են հետագա հուսալի շահագործման համար, այն է անհրաժեշտ է տվյալ պահին կատարել կապիտալ նորոգում:
- տանիքի ծպեղային համակարգով փայտե կրող տարրերի և տանիքածածկի տեխնիկական վիճակը գնահատվում է անբավարար (վնասվածության 3-րդ աստիճան), այն առկա վիճակով ունի զգալի մաշվածության, հուսալի չէ հետագա շահագործման համար: Անհրաժեշտ է իրականացնել հիմնանորոգում:

Շահագործման բարձրացման նպատակով նախատեսվող բոլոր շինարարական աշխատանքներն իրականացնել սահմանված կարգով մշակված և հաստատված նախագծի հիման վրա, շինարարական աշխատանքները կատարել ՀՀ գործող նորմանների և կանոնների համաձայն:

Կոնստրուկտոր՝ Ա. Խաչատրյան

Հավելված

Շենքի ընդհանուր և առանձին մասերի տեսքն ու լուծումները պատկերող դրվագային լուսանկարներ

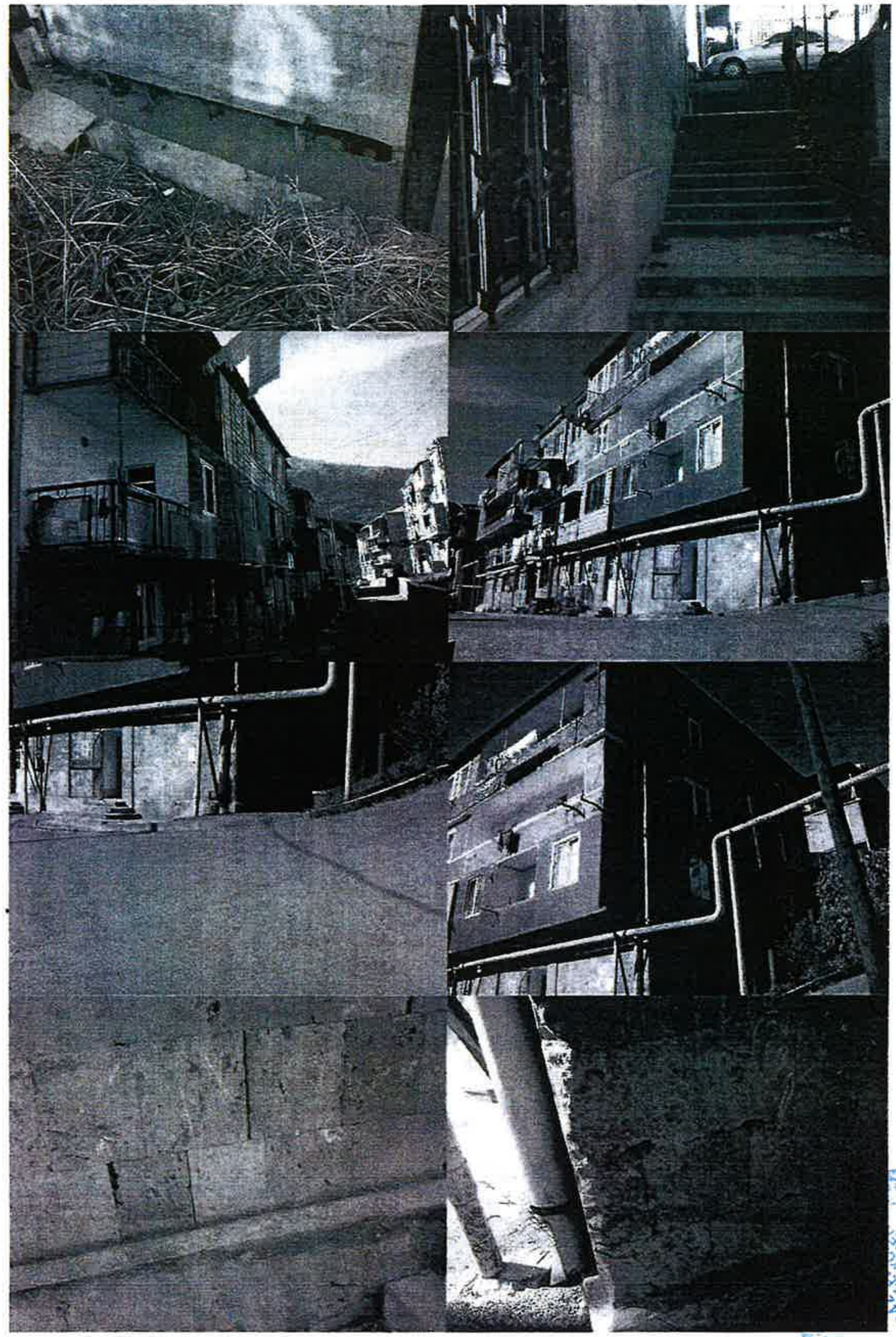

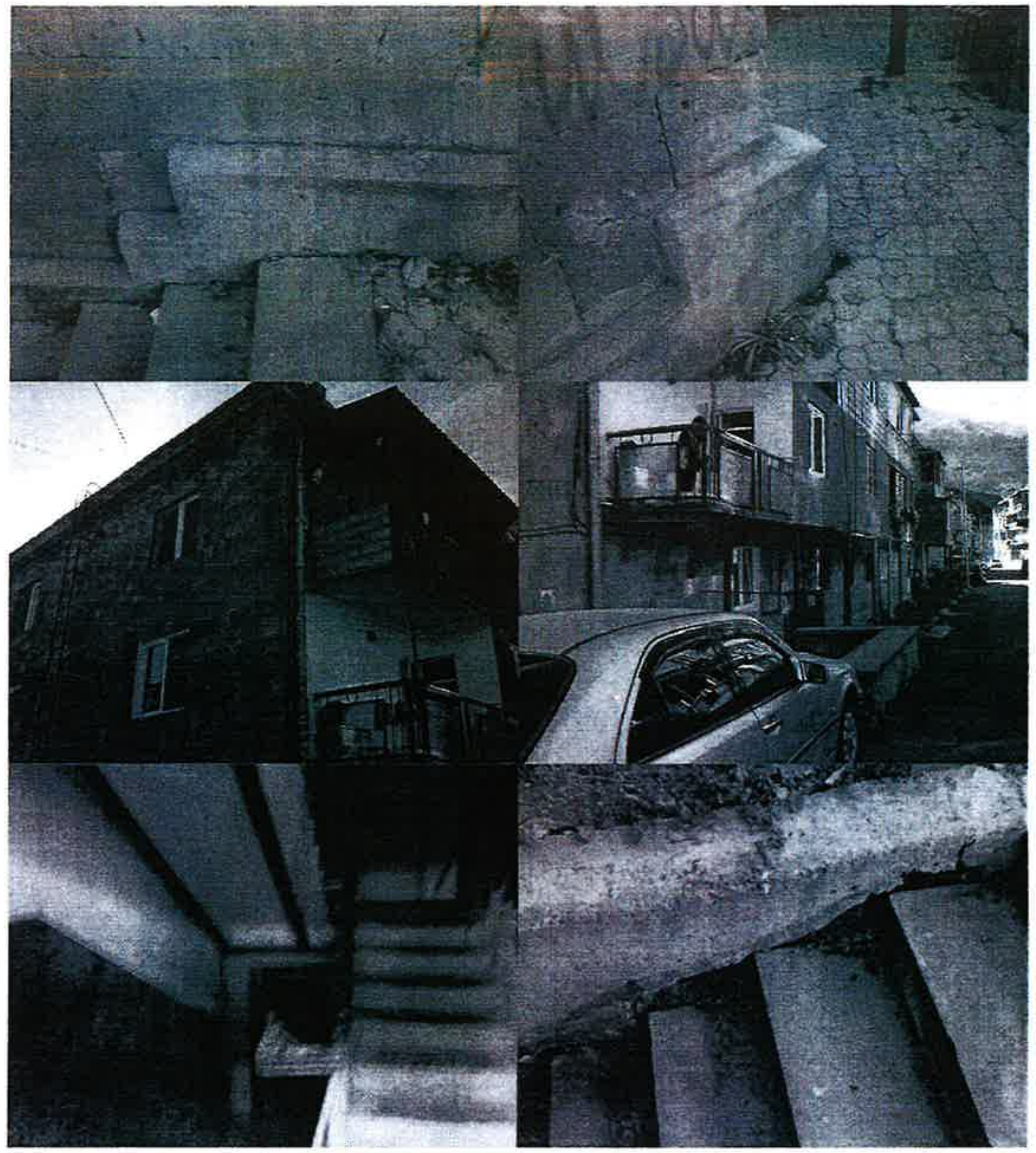

«TRIVIUM-EXPERT»
«ТРИВИУМ-ЭКСПЕРТ»
09421036

Ընդհանուր իրավիճակային հատակագիծ

«ՀՀ Սյունիքի մարզի Քաջարան համայնքիՔաջարան քաղաքի բազմաբնակարան շենքի ընդհանուր բաժնային սեփականության գույքի նորոգում՝ էներգախնայող միջոցներով»

1. Լեռնագործների փողոց, բն. շենք N16
2. Աբովյան փողոց, բն. շենք N10
3. Չարենցի փողոց, բն. շենք N1
4. Չարենցի փողոց, բն. շենք N2
5. Շիրվանզադե փողոց, բն. շենք N4

«ՀԱԽՅԱՆ» «АХЯН» «HAXYAN» 09422414

Գծագրերի անվանացանկ

Թերթ	Անվանումը	Ծանոթություն
0	Ընդհանուր իրավիճակային հատակագիծ	
1	Գծագրերի անվանացանկ; Ընդհանուր տվյալներ; Բացատրագիր	
2	Տեղային իրավիճակային հատակագիծ	
3	Հատակագծեր (Չափագրական); Կտրվածք 1-1(Չափագրական)	
4	Տանիքածածկի և Վերնահարկի հատակագծեր (Չափագրական)	
5	Ճակատներ Ա-Գ; 7-1; Գ-Ա; 1-7 առանցքներով (Չափագրական)	
6	Առաջին և Տիպային հարկերի հատակագիծ; Կտրվածք 1-1	
7	Տանիքածածկի և Վերնահարկի հատակագծեր	
8	Ճակատներ Ա-Գ; 7-1; Գ-Ա; 1-7 առանցքներով	
9	Օդափոխության հորանի ծածկ	
10	Օդափոխության հորանի պատերի երեսապատում	
11	Հատույթներ և հանգույցներ	
12	Աշխատանքների և նյութերի մասնագրեր	
13	Ծածկի կարկասի տարրերի տեղակ. սխեմա, մաս-1;Կտրվածք A-A	
14	Ծածկի կարկասի տարրերի տեղակայման սխեմա, մաս-2	
15	Կտրվածք Б-Б; Հանգույցներ 3,4,5	
16	Կտրվածք В-В; Հանգույցներ 6,7,8,9	
17	Կտրվածք Г-Г; Д-Д; Հանգույցներ 10,11	
18	Տարրերի մասնագիր ըստ թերթեր 13-:-17	
19	Մետաղական պաշտպանիչ բազրիք	
20	Մետաղական ուղղաձիգ սանդուղք դեպի տանիք	
21	Մետաղական ուղղաձիգ սանդուղք դեպի ձեղնահարկ	
22	Շինարարության կազմակերպում՝ ընդհանուր դրույթներ	
23	Շինարարության կազմակերպում՝ ժամանակավոր շինություններ	
24	Շինարարության կազմակերպման օրացույցային գրաֆիկ	
25	Էլ.տեխնիկական մաս՝ ընդհանուր ցուցումներ, էլ. վահանակի սխեմա	
26	Էլ.տեխնիկական մաս՝ Հատակագծեր	

Օգտագործվող նյութեր

- ՀՀՇՆ 20-06-2014 Շենքերի և կառուցվածքների վերակառուցում, վերականգնում և ուժեղացում. Հիմնական դրույթեր
- «ՀՀՇՆ 20.04-2020 Երկրաշարժադիմացկուն շինարարություն. Նախագծման նորմեր»,
- ՀՀՇՆ 31-04-2022 «Տանիքներ և տանիքածածկեր»,
- ՀՀՇՆ 13-03-2022 «Կրող և պատող կոնստրուկցիաներ»,
- ՀՀՇՆ 13-02-2022 «Անվտանգության տեխնիկան շինարարությունում»,
- ՀՀՇՆ 20-06-2014 «Շենքերի և կառուցվածքների վերակառուցում, վերականգնում և ուժեղացում. Հիմնական դրույթներ»
- ՀՀՇՆ 31-01-2014 «Բնակելի շենքեր. Մաս 1. Բազմաբնակարան բնակելի շենքեր» շինարարական նորմերին:
- ՀՀՇՆ 24-01-2016 «Շենքերի ջերմային պաշտպանություն»:
- ՀՀ կառավարության 25.12.2014թ. թիվ 1504-Ն որոշում. «Պետական միջոցների հաշվին կառուցվող (վերակառուցվող, նորոգվող) օբյեկտներում էներգախնայո-ղության և էներգաարդյունավետության բարձրացմանն ուղղված միջոցառումների կիրառման մասին»:
-ՀՀՇՆ 21-01-2014 «Շենքերի և շինությունների հրդեհային անվտանգություն»:

Բացատրագիր

«ՀՀ Սյունիքի մարզի Քաջարան համայնքի Քաջարան քաղաքի Չարենցի 2 բազմաբնակարան շենքի ընդհանուր բաժնային սեփականության գույքի նորոգում՝ էներգախնայող միջոցներով» նախագծային փաստաթղթերը մշակված են Քաջարանի համայնքապետարանի կողմից տրված Աշխատանքների կատարման Տեխնիկական բնութագրի, « Տրիվիում էքսպերտ» ՍՊ ընկերության Տեխնիկական եզրակացության շրջանակներում և ՀՀ շինարարական նորմերի և կանոնների պահանջներին համապատասխան:

Շենքի աստիճանավանդակների և տանիքածածկի առկա վիճակի նկարագիրը ըստ տեխնիկական վիճակի հետազոտության եզրակացության դրույթների .

- Աստիճանավանդակների պատերի և առաստաղների (աստիճանատակերի) ծեփաշերտը գտնվում է քայքայված վիճակում
- Շքամուտքի հատակի և աստիճանահարթակների բետոնե ծածույթում առկա են զգալի վնասված հատվածներ
- Շենքի ծպեղային համակարգով իրականացված տանիքի կրող տարրերի տեխնիկական վիճակը անբավարար է
- Շենքի տանիքածածկը ֆիզիկական մաշվածության և անվտանգ շահագործման տեսանկյունից գտնվում է անբավարար տեխնիկական վիճակում
- Ջրհորդան խողովակների Ф-108մմ տրամագիծը չի ապահովում բավարար թողունակություն
- Օդափոխության հորանների գլխամասային հատվածներում առկա են քայքայված, կոտրված հատվածներ:

Նախագծով նախատեսված են աստիճանավանդակների և տանիքածածկի վերանորոգման հետևյալ աշխատանքները.

- Պրոֆիլավոր տանիքածածկի, թիթեղից ծածկույթների քանդում
- Հին փայտե կոնստրուկցիաների քանդում
- Վերնածածկի քայքայված շերտերի, ջերմամեկուսիչ շերտի քանդում: Կտուրում կուտակված շինաղբի մաքրում դուրս բերում:
- Փայտե նոր կոնստրուկցիաների իրականացում: Ջրհորդանների տեղադրում գունավոր թիթեղով: Տանիքածածկի իրականացում գունավոր КП-21-0,5մմ պրոֆիլավոր թիթեղով: Օդափոխության հորանների պատերի վերականգնում, երեսապատում КП-10-0.5մմ գունավոր պրեֆիլավոր թիթեղով: Ф-150մմ ջրահեռացման խողովակների մոնտաժում: Օդահան Ф-315 մմ դեֆլեկտորների մոնտաժում: Ծածկի ջերմամեկուսացման իրականացում 150 մմ հաստությամբ
- Աստիճանավանդակների ներքին հարդարման վերանորոգում: Հարթակների երեսապատում բազալտե 30մմ սալերով
- Փայտե հին պատուհանների փոխարինում մետաղապլաստե ջերմամեկուսիչ պատուհաններով: Մուտքի մետաղական դռների ջերմամեկուսացում հանքային բամբակով:

Վերականգնման աշխատանքները իրականացվում են շենքի ծավալատարածական ներկա գոյություն ունեցող չափորոշիչների շրջանակներում:

Պատվիրատուի պահանջով КП-25-0,5մմ պրոֆիլավոր թիթեղը փոխարինվել էКП-21-0,5մմ թիթեղով

			Պատվիրատու՝ Քաջարանի համայնքապետարան	Մակնիշ- ՃՇ		
Ն.Գ.Ճ.	Ս. Հախյան					
Կոնստրուկտոր	Վ. Բաղալյան		«ՀՀ Սյունիքի մարզի Քաջարան համայնքի Քաջարան քաղաքի Չարենցի 2 բազմաբնակարան շենքի ընդհանուր բաժնային սեփականության գույքի նորոգում էներգախնայող միջոցներով»	Փուլ	Թերթ	Թերթեր
Նախագծեց	Ա. Տոշին			ԱՆ	1	26
			Գծագրերի անվանացանկ Բացատրագիր	«ՀԱԽՅԱՆ» ՍՊԸ		

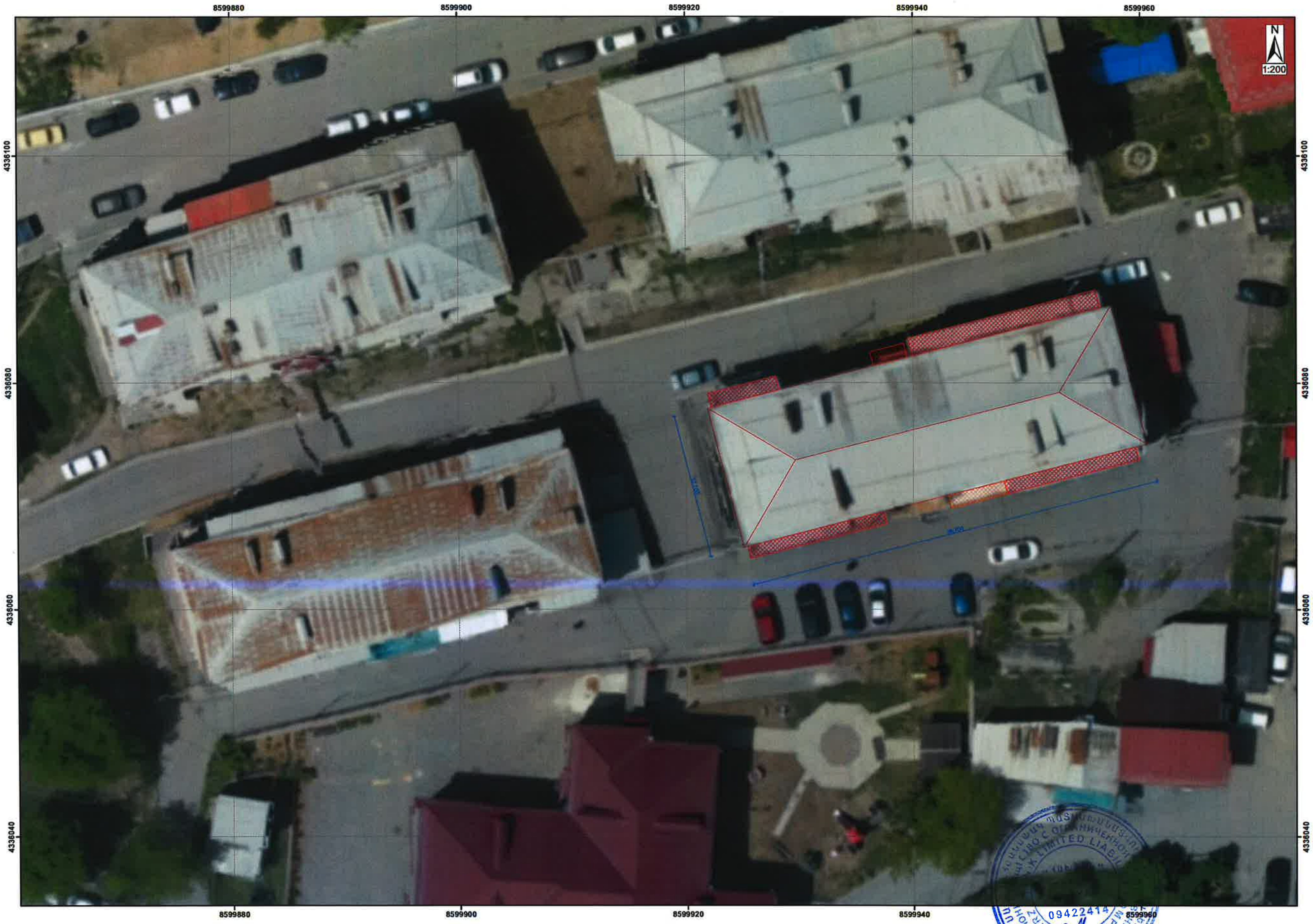

Ն.Գ.Ճ.	Ս. Հախյան	Պատվիրատու՝ Քաջարանի համայնքապետարան	Մակնիշ- ՃՇ
Կոնստրուկտոր	Վ. Բաղալյան	«ՀՀ Սյունիքի մարզի Քաջարան համայնքի Քաջարան քաղաքի Չարենցի 2 բազմաբնակարանային շենքի ընդհանուր բաժնային սեփականության գույքի նորոգում էներգախնայող միջոցներով»	Փուլ: ԱՆ; Թերթ: 2; Թերթեր:
Նախագծեց	Ա. Տոշին	Տեղային իրավիճակային հատակագիծ	«ՀԱԿՅԱՆ» ՍՊԸ

Տիպային հարկի հատակագիծ (Չափագրական)

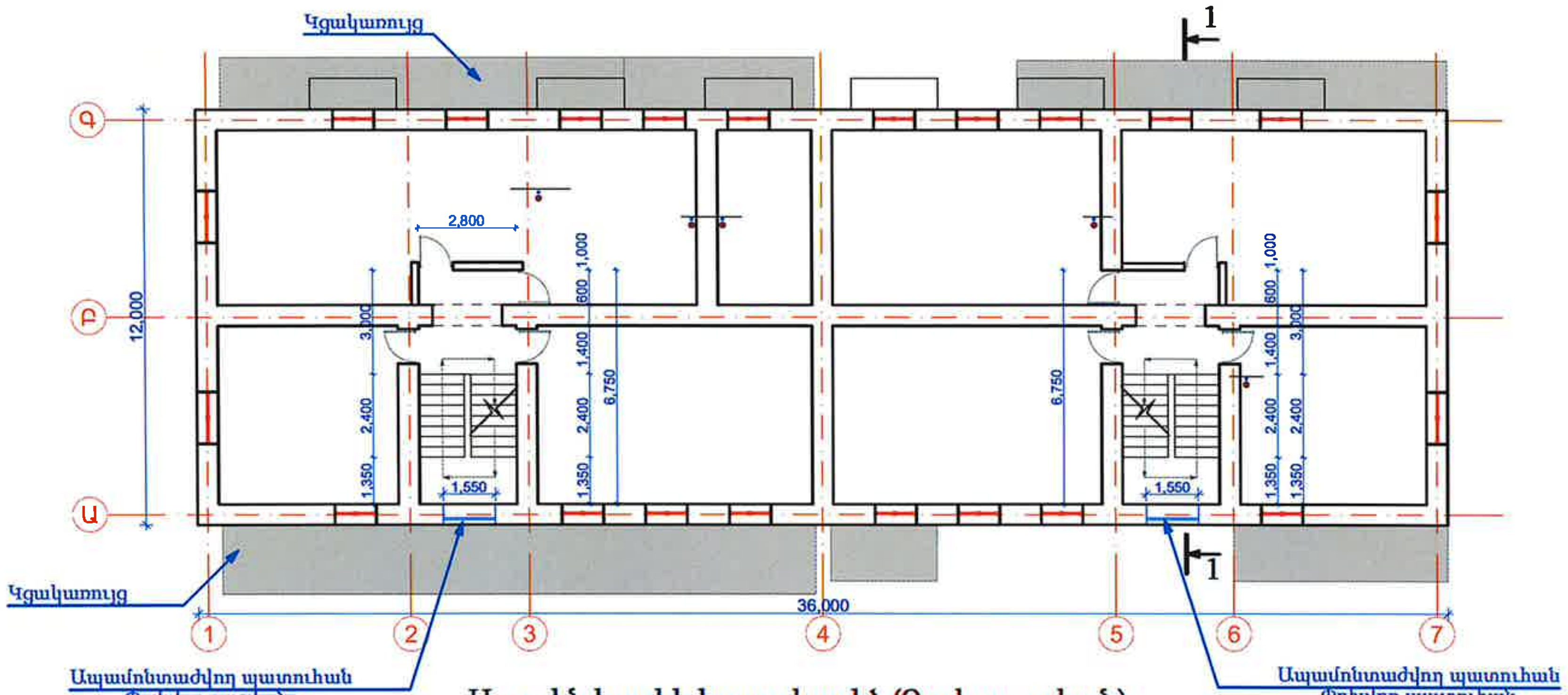

Կտրվածք 1-1 (Չափագրական)

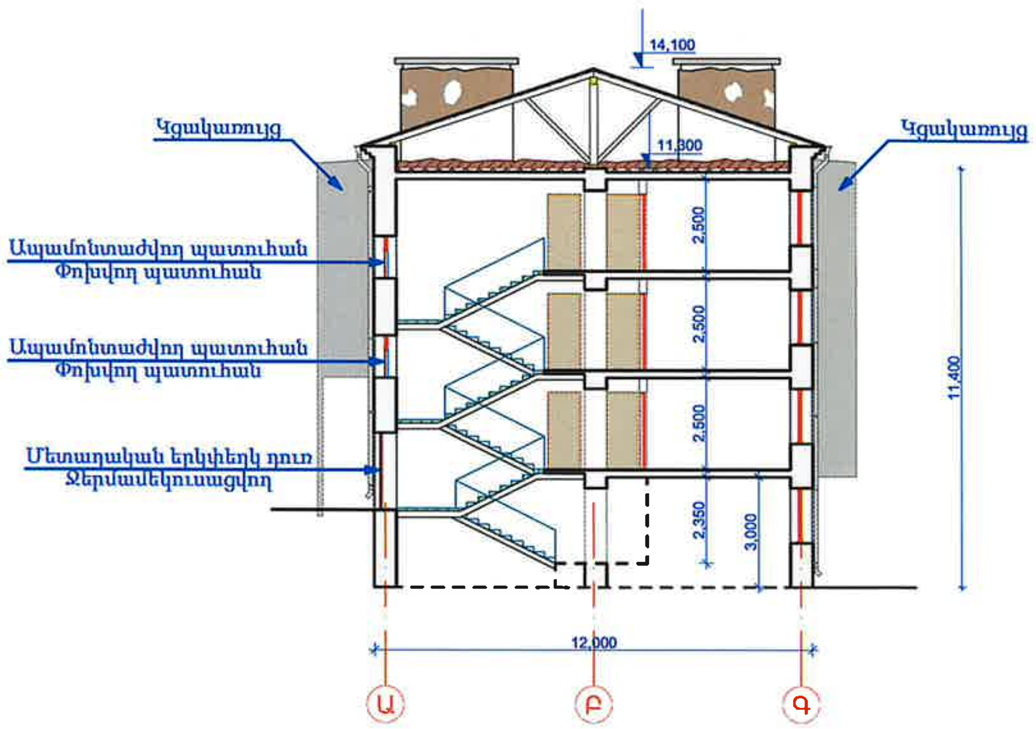

Առաջին հարկի հատակագիծ (Չափագրական)

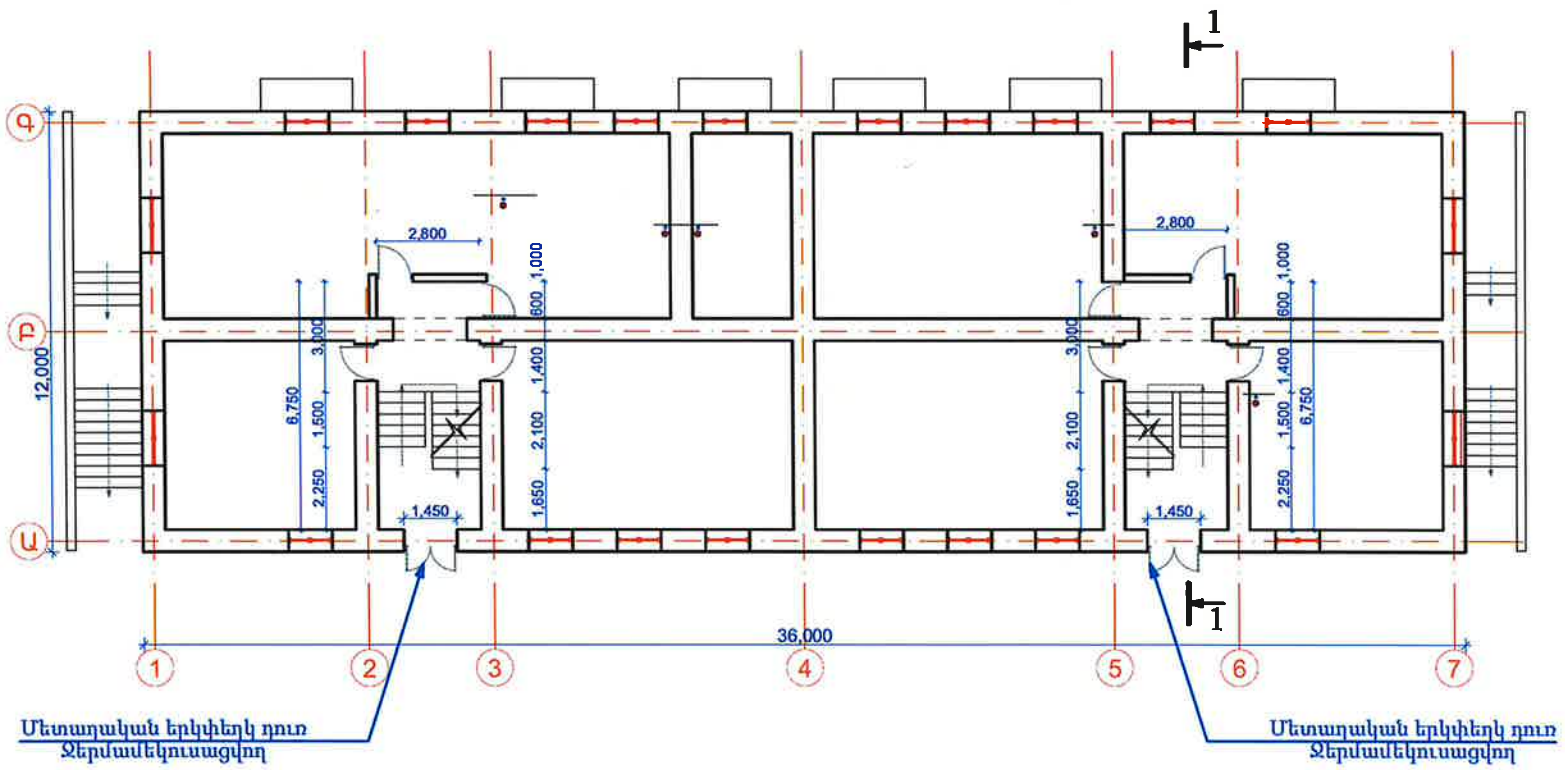

* Ընդհանուր տվյալները նայել ՃՇ թերթ-1
* Նյութերի և աշխատանքների մասնագրերը նայել ՃՇ թերթ-12

«ՀԱԽՅԱՆ» «АХЯН» «HAXYAN» 09422414 SYUNIK LIMITED LIABILITY COMPANY

Ն.Գ.Ճ.	Ս. Հախյան		Պատվիրատու՝ Քաջարանի համայնքապետարան	Մակնիշ- ՃՇ
Կոնստրուկտոր	Վ. Բաղալյան		«ՀՀ Սյունիքի մարզի Քաջարան համայնքի Քաջարան քաղաքի Չարենցի 2 բազմաբնակարան շենքի ընդհանուր բաժնային սեփականության գույքի նորոգում էներգախնայող միջոցներով»	Փուլ: ԱՆ; Թերթ: 3; Թերթեր:
Նախագծեց	Ա. Տոշին			
			Առաջին հարկի հատակագիծ (Չափագրական) Տիպային հարկի հատակագիծ (Չափագրական)	«ՀԱԽՅԱՆ» ՍՊԸ

Տանիքածածկի հատակագիծ (Չափագրական)

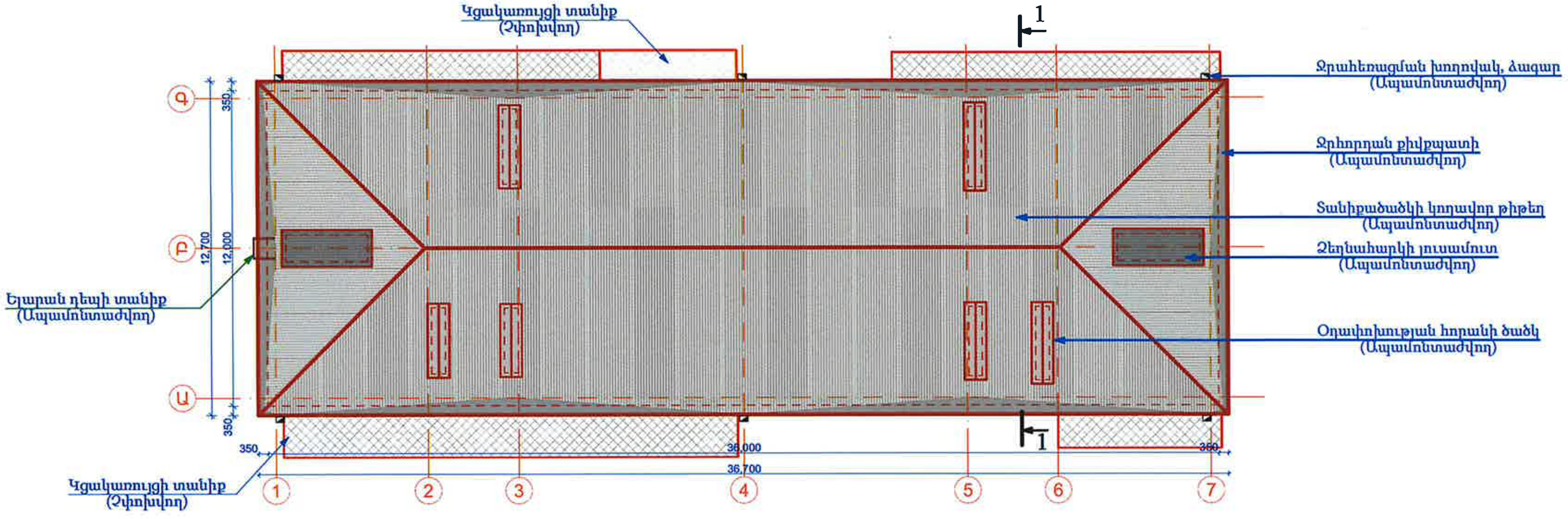

Վերնածածկի հատակագիծ (Չափագրական)

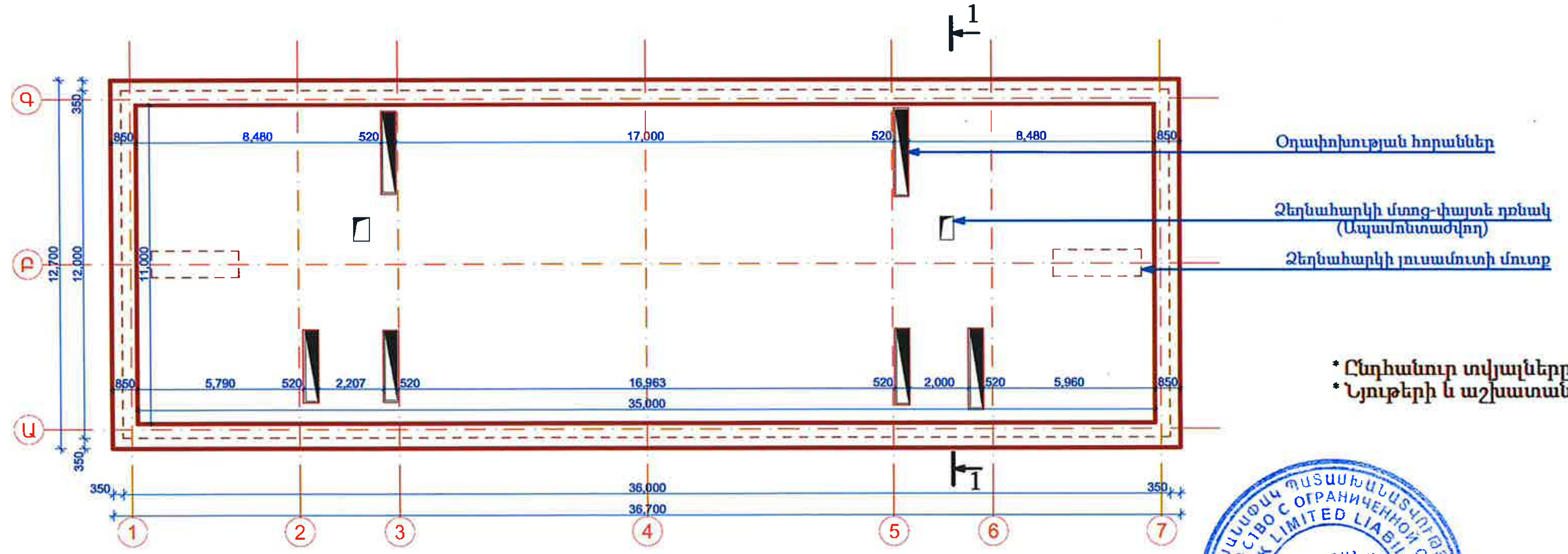

* Ընդհանուր տվյալները նայել ՃՇ թերթ-1
* Նյութերի և աշխատանքների մասնագրերը նայել ՃՇ թերթ-12

			Պատվիրատու՝ Քաջարանի համայնքապետարան	Մակնիշ- ՃՇ
Ն.Գ.Ճ.	Ս. Հախյան		«ՀՀ Սյունիքի մարզի Քաջարան համայնքի Քաջարան քաղաքի Չարենցի 2 բազմաբնակարան շենքի ընդհանուր բաժնային սեփականության գույքի նորոգում էներգախնայող միջոցներով»	Փուլ: ԱՆ; Թերթ: 4; Թերթեր:
Կոնստրուկտոր	Վ. Բաղալյան			
Նախագծեց	Ա. Տոշին			
			Տանիքածածկի հատակագիծ (Չափագրական) Վերնահարկի հատակագիծ (Չափագրական)	«ՀԱԽՅԱՆ» ՍՊԸ

Ճակատ ,,Ա,,-,,Գ,, առանցքներով (Չափագրական)

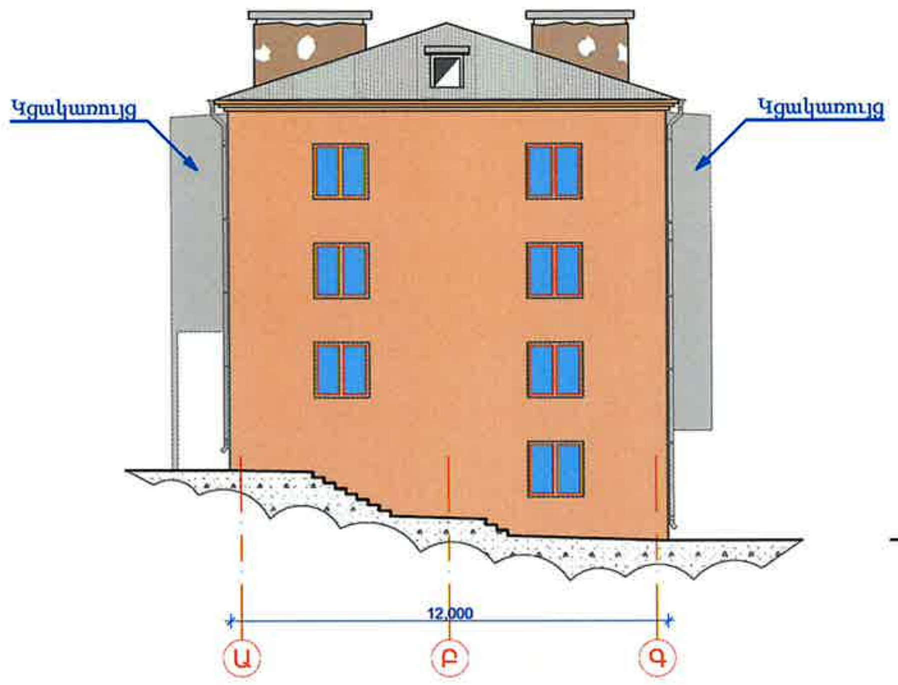

Ճակատ ,,7,,-,,1,, առանցքներով (Չափագրական)

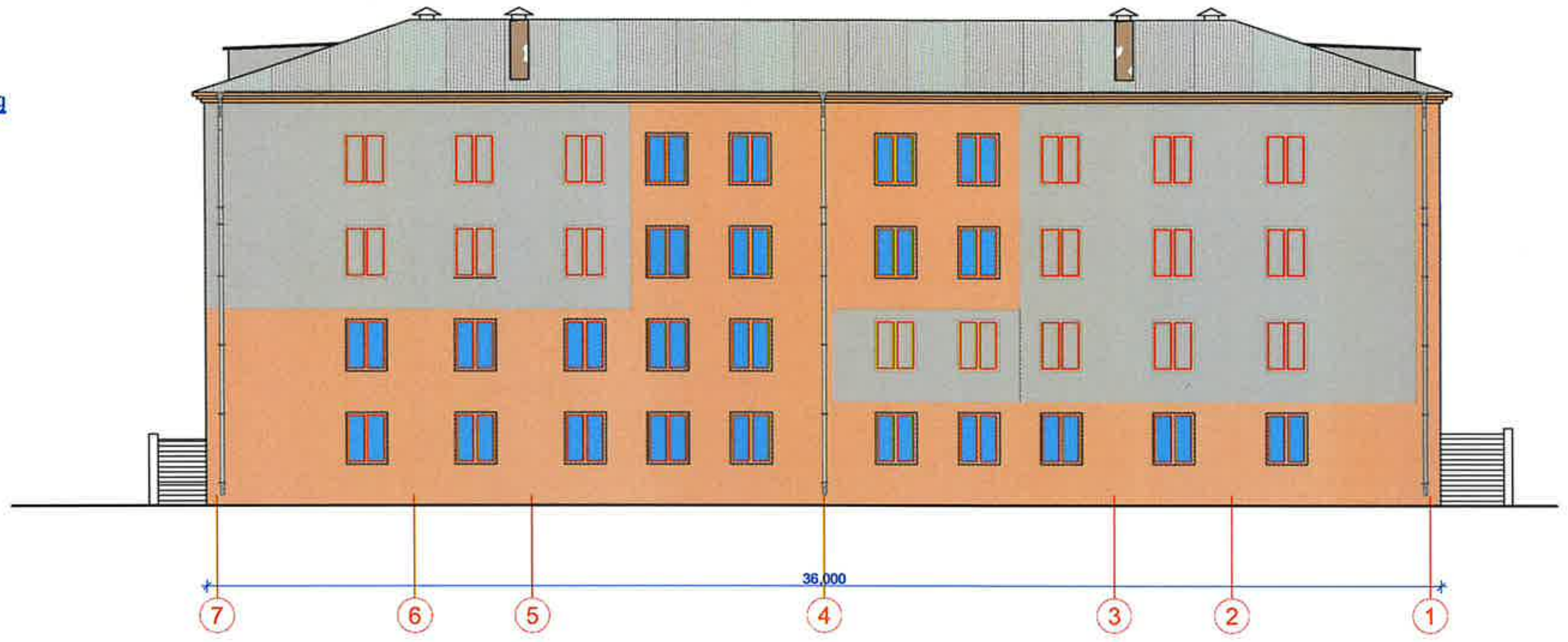

Ճակատ ,,Գ,,-,,Ա,, առանցքներով (Չափագրական)

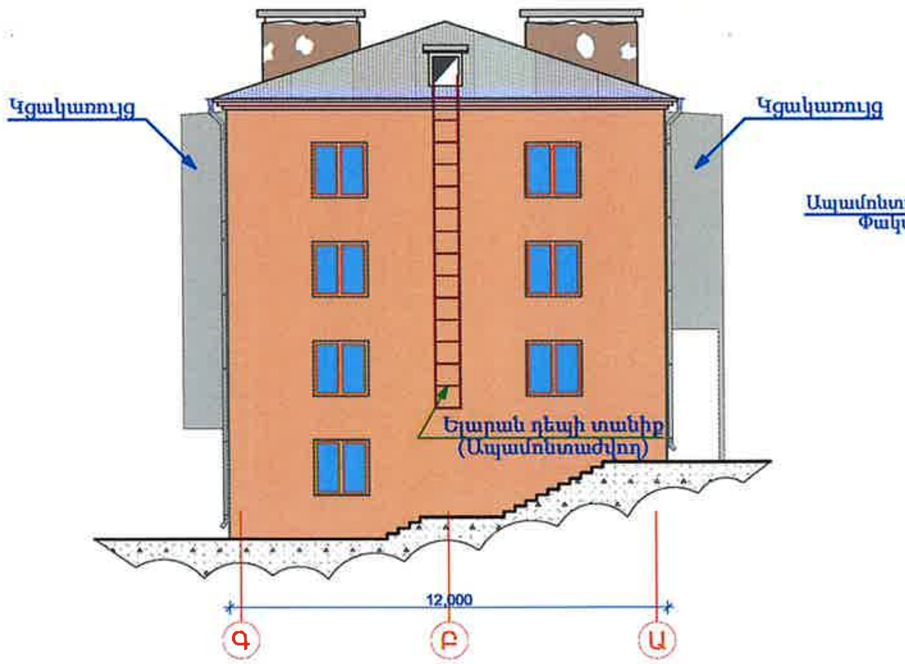

Ճակատ ,,1,,-,,7,, առանցքներով (Չափագրական)

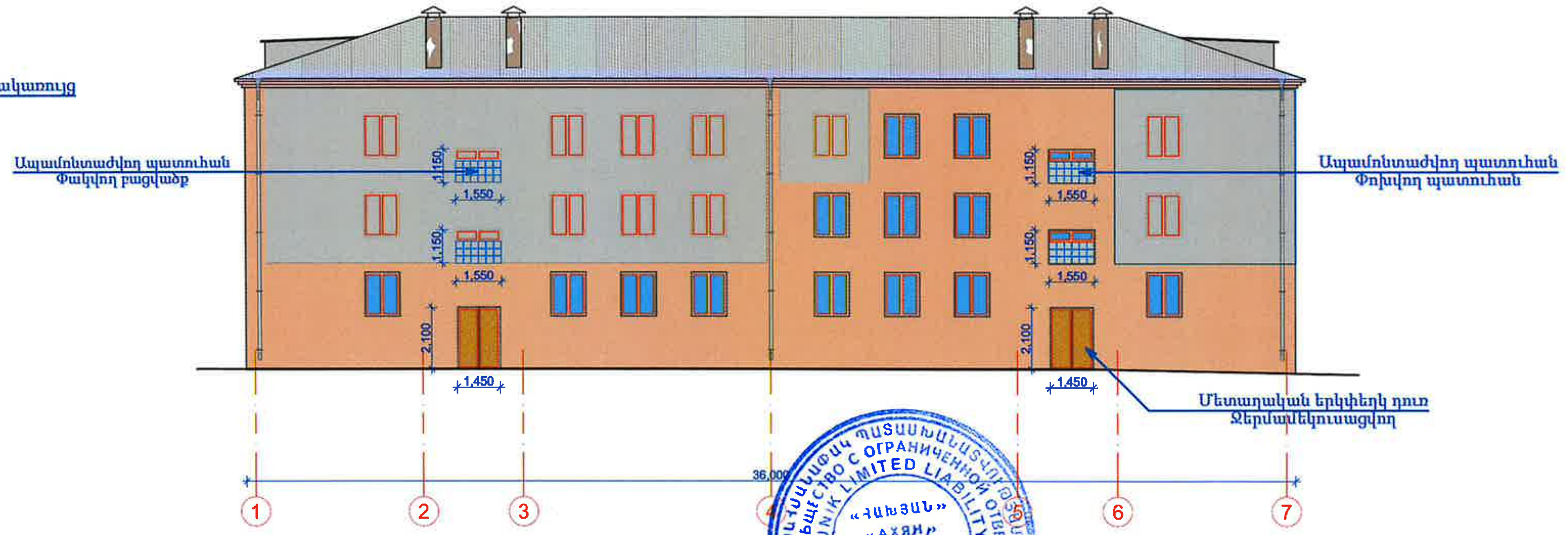

* Ընդհանուր տվյալները նայել ՃՇ թերթ-1
* Նյութերի և աշխատանքների մասնագրերը նայել ՃՇ թերթ-12

Ն.Գ.Ճ.	Ս. Հախյան	Պատվիրատու՝ Քաջարանի համայնքապետարան	Մակնիշ- ՃՇ	
Կոնստրուկտոր	Վ. Բաղալյան	«ՀՀ Սյունիքի մարզի Քաջարան համայնքի Քաջարան քաղաքի Չարենցի 2 բազմաբնակարան շենքի ընդհանուր բաժնային սեփականության գույքի նորոգում էներգախնայող միջոցներով»	Փուլ: ԱՆ	Թերթ: 5
Նախագծեց	Ա. Տոշին		Թերթեր	
		Ճակատներ Ա-Գ; 7-1; Գ-Ա; 1-7 առանցքներով (Չափագրական)	«ՀԱԽՅԱՆ» ՍՊԸ	

Տիպային հարկի հատակագիծ

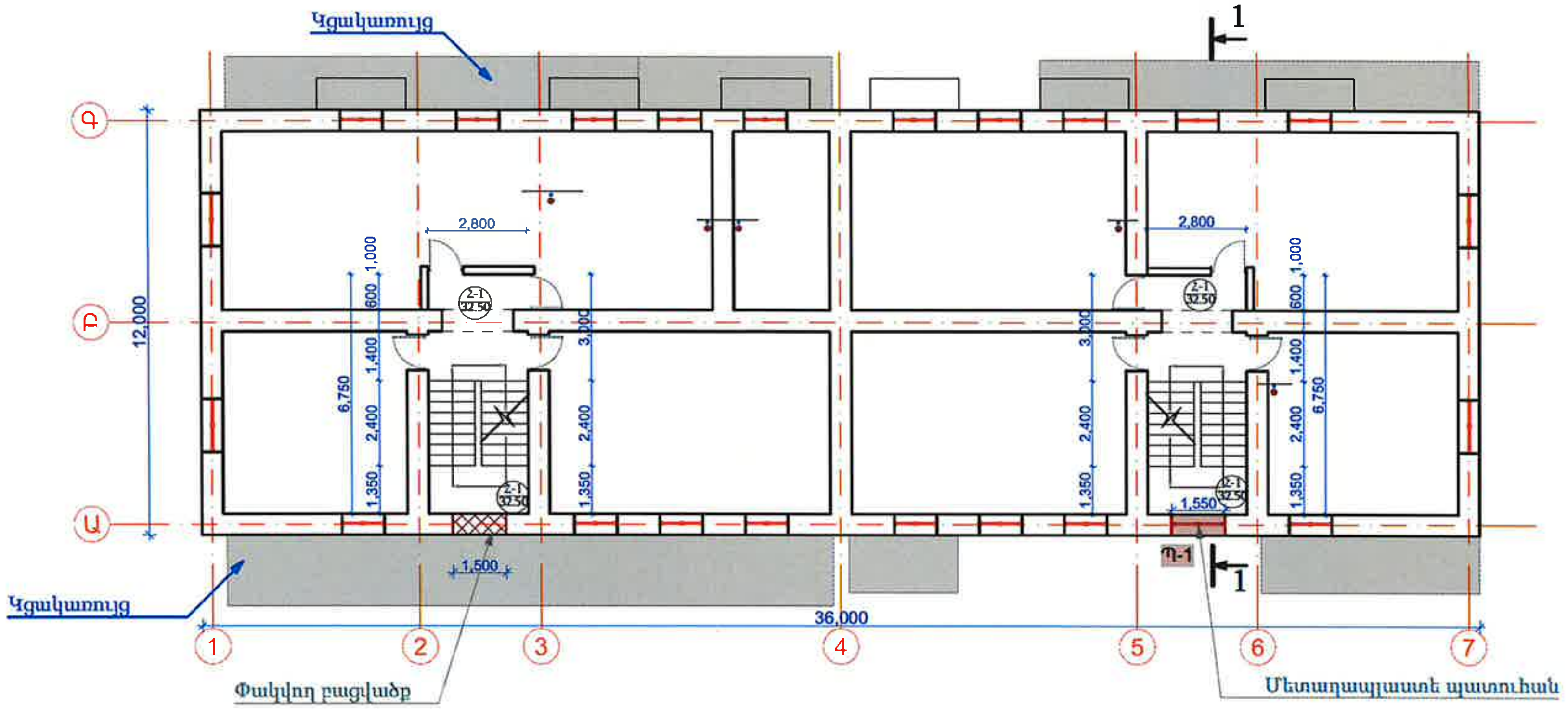

Կտրվածք 1-1

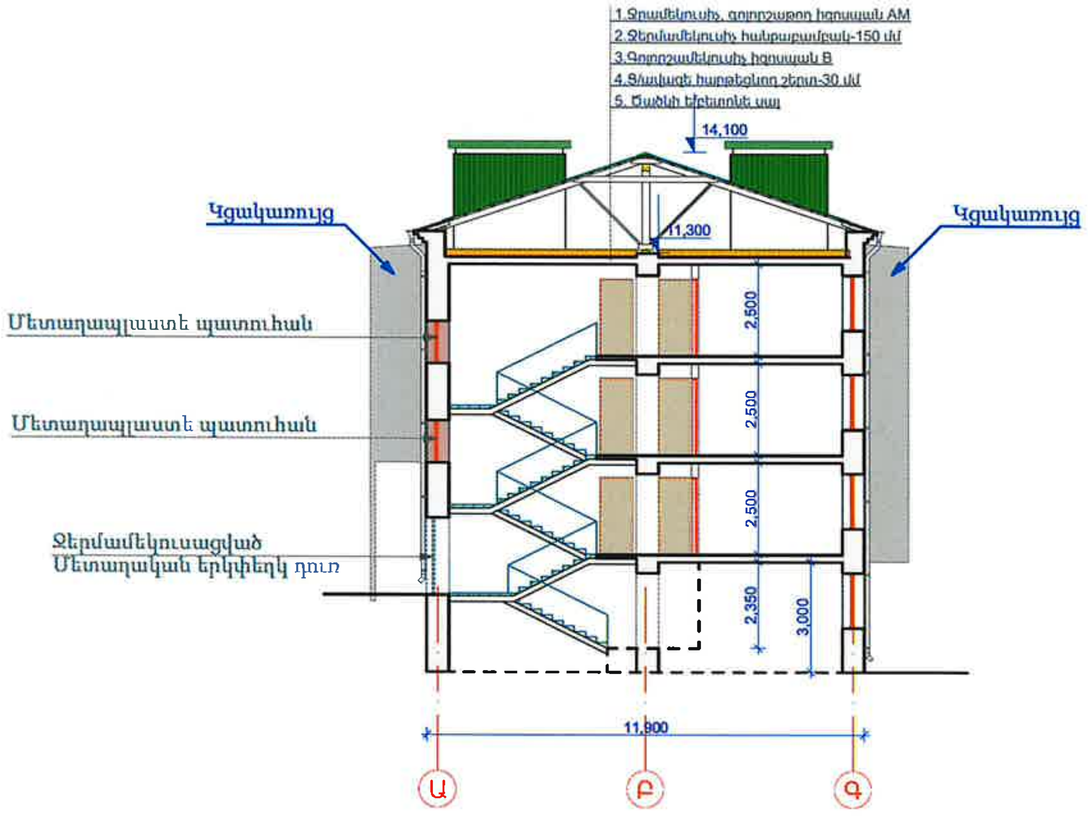

Առաջին հարկի հատակագիծ

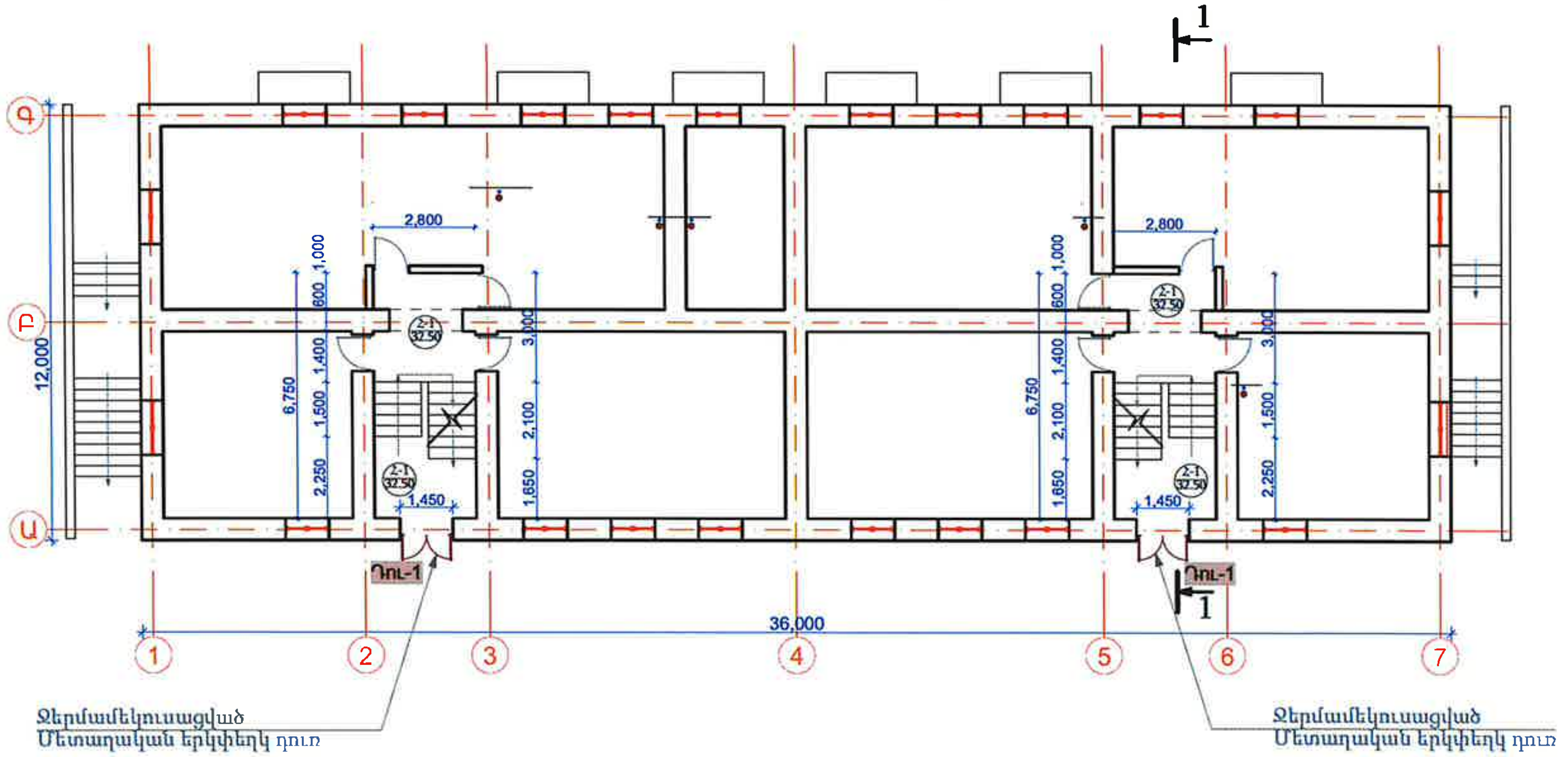

Բազալտե հատակների հատույթ

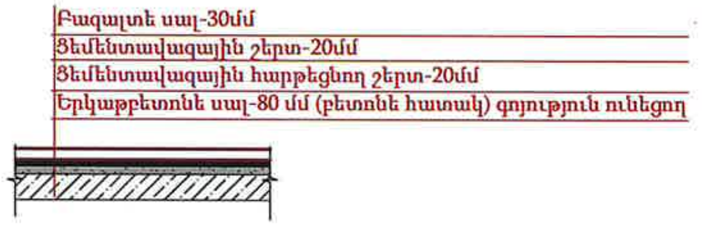

* Ընդհանուր տվյալները նայել ՃԾ թերթ-1
* Նյութերի և աշխատանքների մասնագրերը նայել ՃԾ թերթ-12
* Տանիքի փայտե կոնստրուկցիաները նայել ՃԾ թերթ-13-:-18

Ն.Գ.Ճ.	Մ. Հախյան		Պատվիրատու՝ Քաջարանի համայնքապետարան	Մակնիշ- ՃԾ		
Կոնստրուկտոր	Վ. Բաղդյան		«ՀՀ Սյունիքի մարզի Քաջարան համայնքի Քաջարան քաղաքի Չարենցի 2 բազմաբնակարան շենքի ընդհանուր բաժնային սեփականության գույքի նորոգում էներգախնայող միջոցներով»	Փուլ	Թերթ	Թերթեր
Նախագծեց	Ա. Տոշին			ԱՆ	6	
			Առաջին հարկի հատակագիծ Տիպային հարկի հատակագիծ Կտրվածք 1-1	«ՀԱԽՅԱՆ» ՍՊԸ		

Տանիքածածկի հատակագիծ

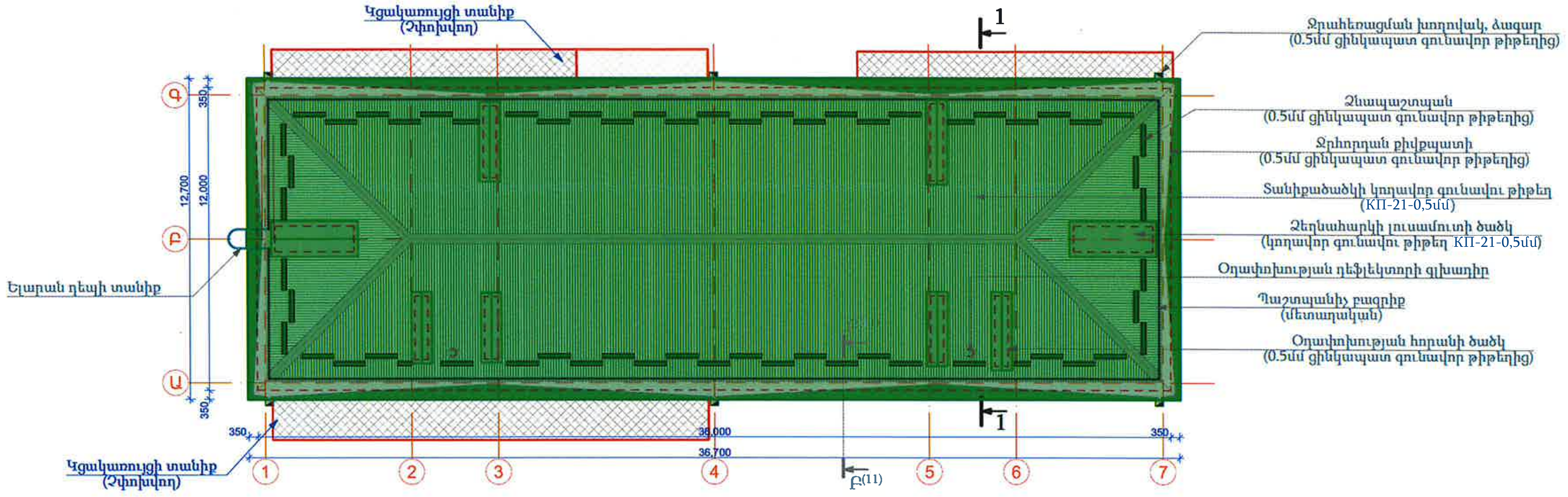

Վերնածածկի հատակագիծ

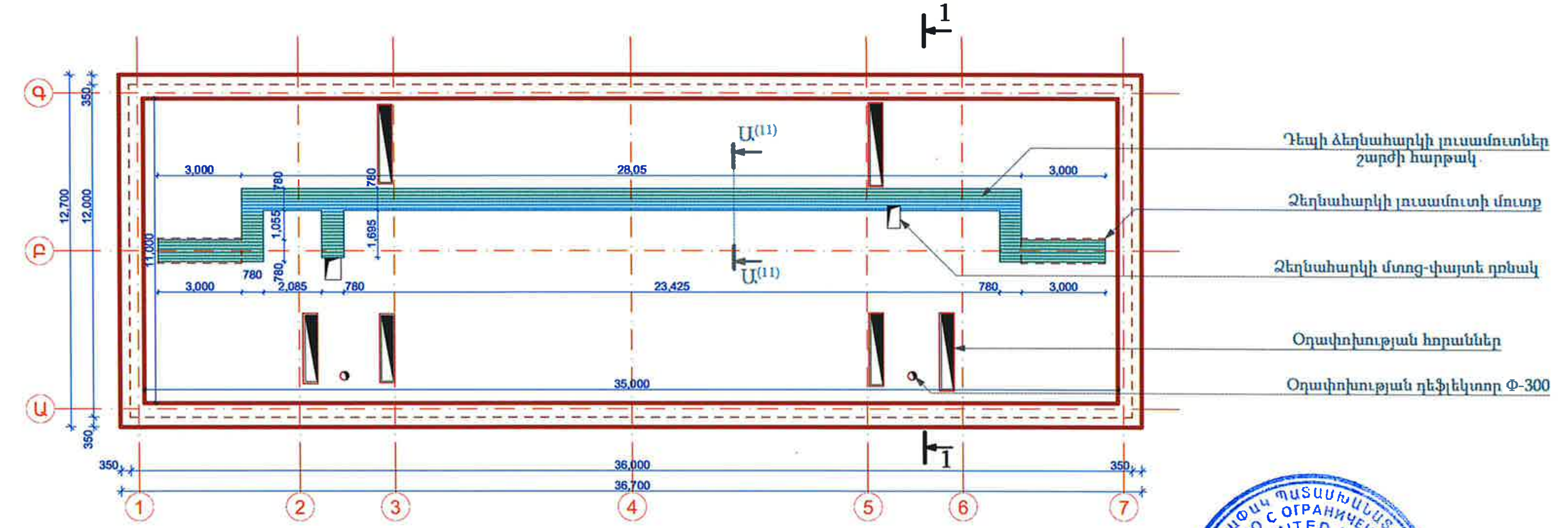

* Ընդհանուր տվյալները նայել ՃՇ թերթ-1
* Նյութերի և աշխատանքների մասնագրերը նայել ՃՇ թերթ-12
* Տանիքի փայտե կոնստրուկցիաները նայել ՃՇ թերթ-13-:-18
* Հատույթների և հանգույցների մանրամասները նայել ՃՇ թերթ-9-:-11
* Պաշտպանիչ բազրիքի մանրամասները նայել ՃՇ թերթ-19
* Տանիքի ելարանների մանրամասները նայել ՃՇ թերթ-20; 21

Ն.Գ.Ճ.	Ս. Հախյան		Պատվիրատու՝ Քաջարանի համայնքապետարան	Մակնիշ- ՃՇ		
Կոնստրուկտոր	Վ. Բաղալյան		«ՀՀ Սյունիքի մարզի Քաջարան համայնքի Քաջարան քաղաքի Չարենցի 2 բազմաբնակարան շենքի ընդհանուր բաժնային սեփականության գույքի նորոգում էներգախնայող միջոցներով»	Փուլ	Թերթ	Թերթեր
Նախագծեց	Ա. Տոշին			ԱՆ	7	
			Տանիքածածկի հատակագիծ Վերնահարկի հատակագիծ	«ՀԱԽՅԱՆ» ՍՊԸ		

«ՀԱԽՅԱՆ» «АХЯН» «HAXYAN» 09422414 SYUNIK LIMITED LIABILITY COMPANY

Ճակատ „Ա„-„Գ„ առանցքներով

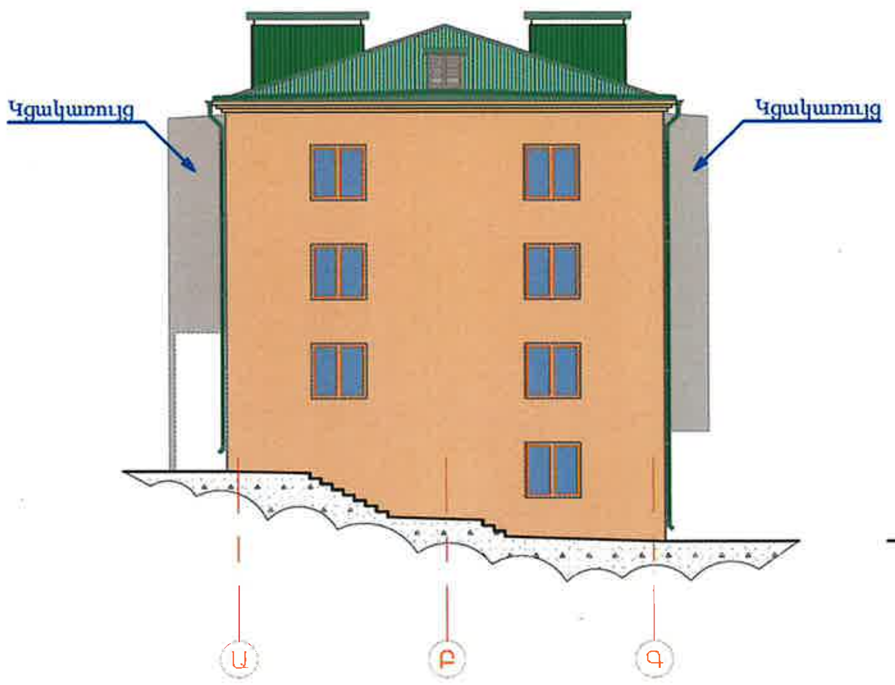

Ճակատ „7„-„1„ առանցքներով

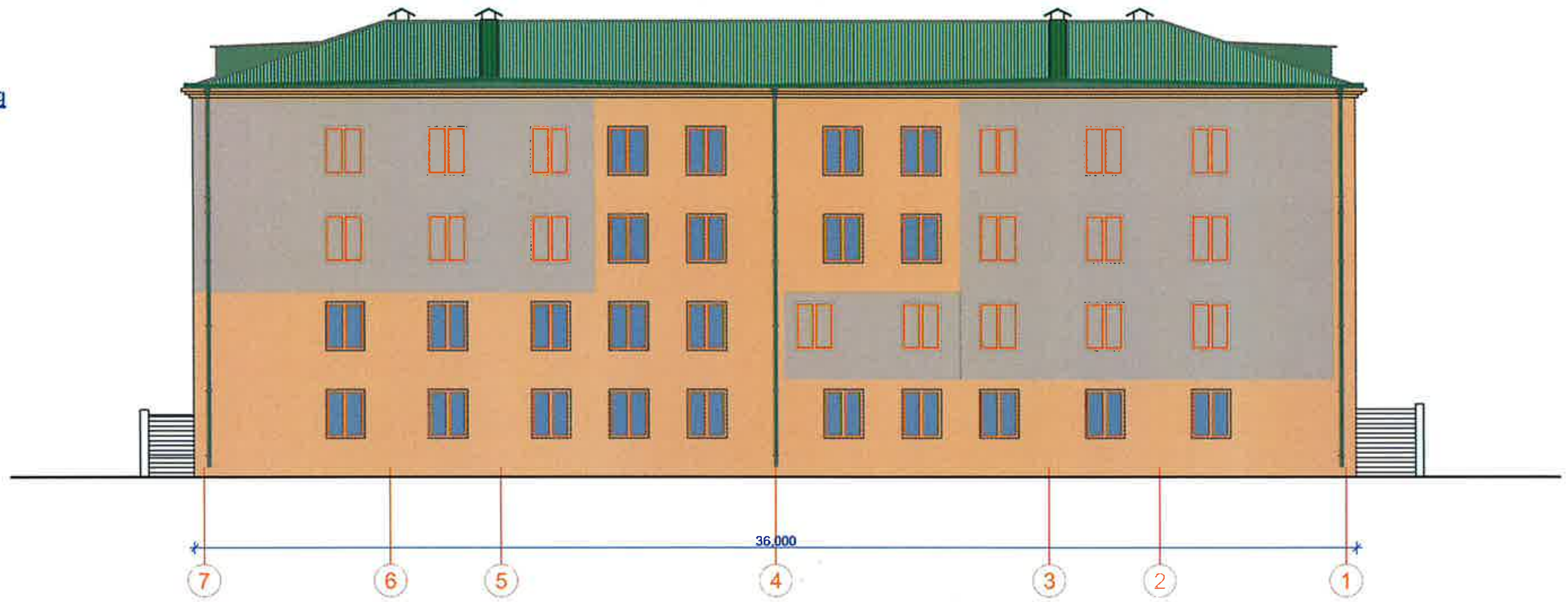

Ճակատ „Գ„-„Ա„ առանցքներով

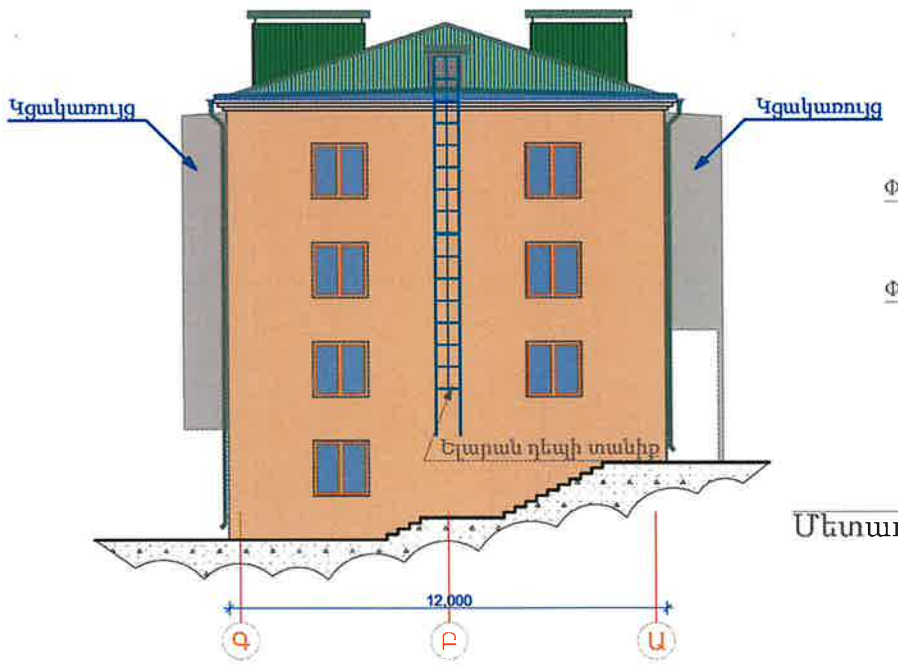

Ճակատ „1„-„7„ առանցքներով

- Ընդհանուր տվյալները նայել ՃՇ թերթ-1
- Նյութերի և աշխատանքների մասնագրերը նայել ՃՇ թերթ-12
- Ջրահեռացման խողովակների H=1,0 մ բարձրությամբ հատվածը պատվիրատուի հանձնարարությամբ իրականացնել Փ-150 մմ Պողպատե խողովակից

			Պատվիրատու՝ Քաջարանի համայնքապետարան	Մակնիշ- ՃՇ		
Ն.Գ.Ճ.	Ս. Հախյան					
Կոնստրուկտոր	Վ. Բաղալյան		«ՀՀ Սյունիքի մարզի Քաջարան համայնքի Քաջարան քաղաքի Չարենցի 2 բազմաբնակարան շենքի ընդհանուր բաժնային սեփականության գույքի նորոգում էներգախնայող միջոցներով»	Փուլ	Թերթ	Թերթեր
Նախագծեց	Ա. Տոշին			ԱՆ	8	
			Ճակատներ Ա-Գ; 7-1; Գ-Ա; 1-7 առանցքներով	«ՀԱԽՅԱՆ» ՍՊԸ		

Օդափոխության հորանի ծածկ Մ 1:10

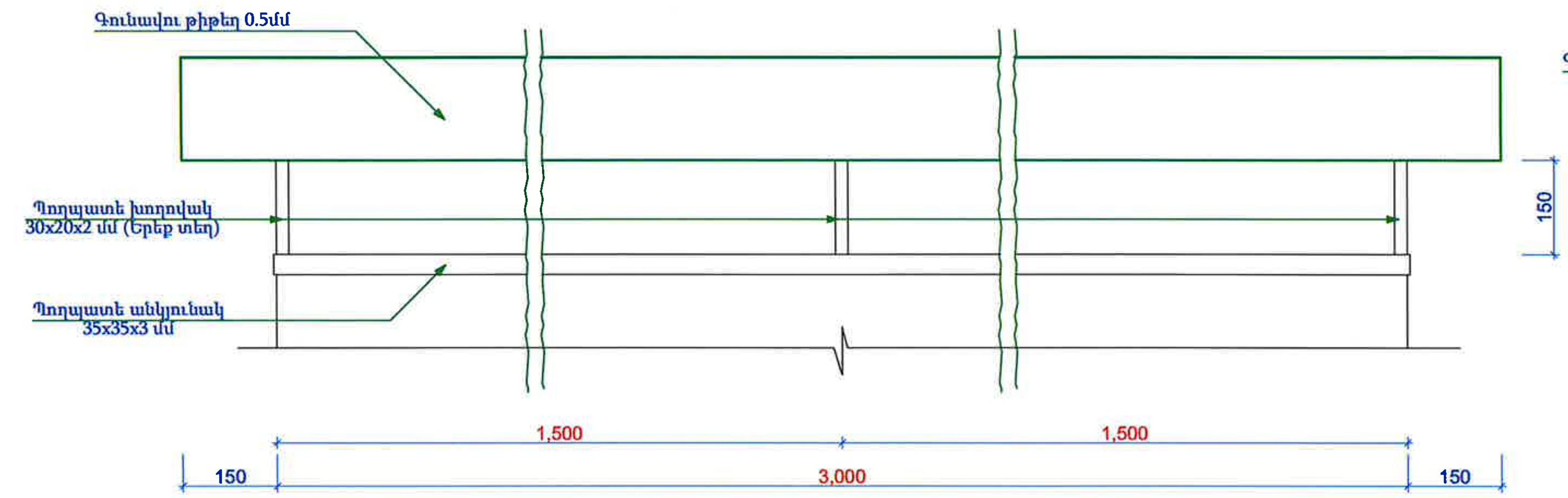

Հատույթ 2-2 Մ 1:10

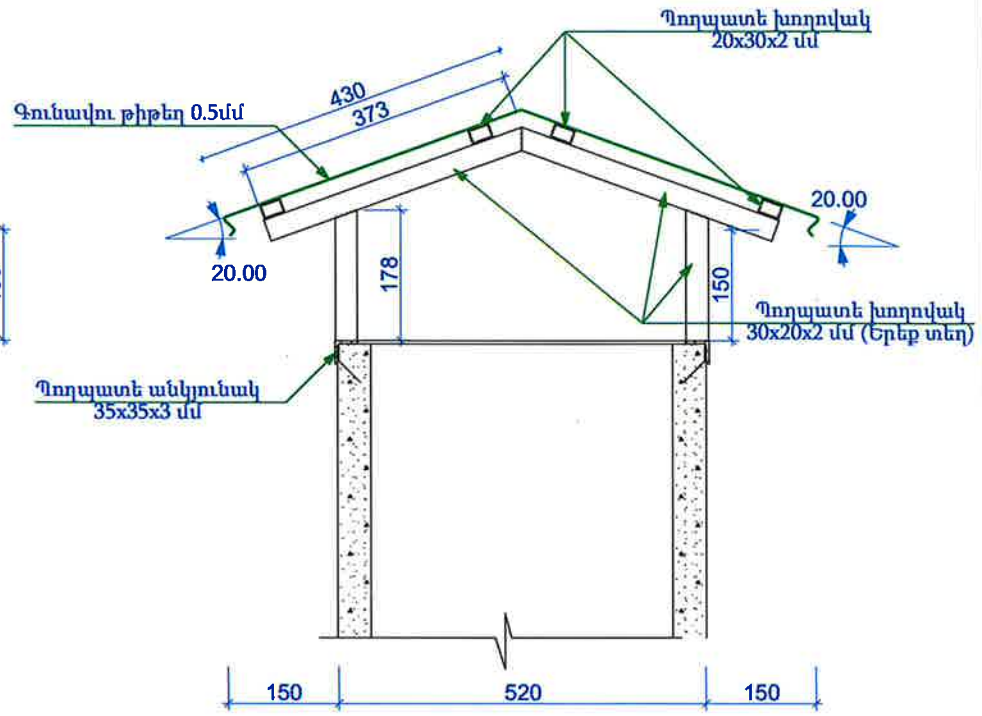

Հատակագիծ,Օդափոխության հորանի ծածկ Մ 1:10

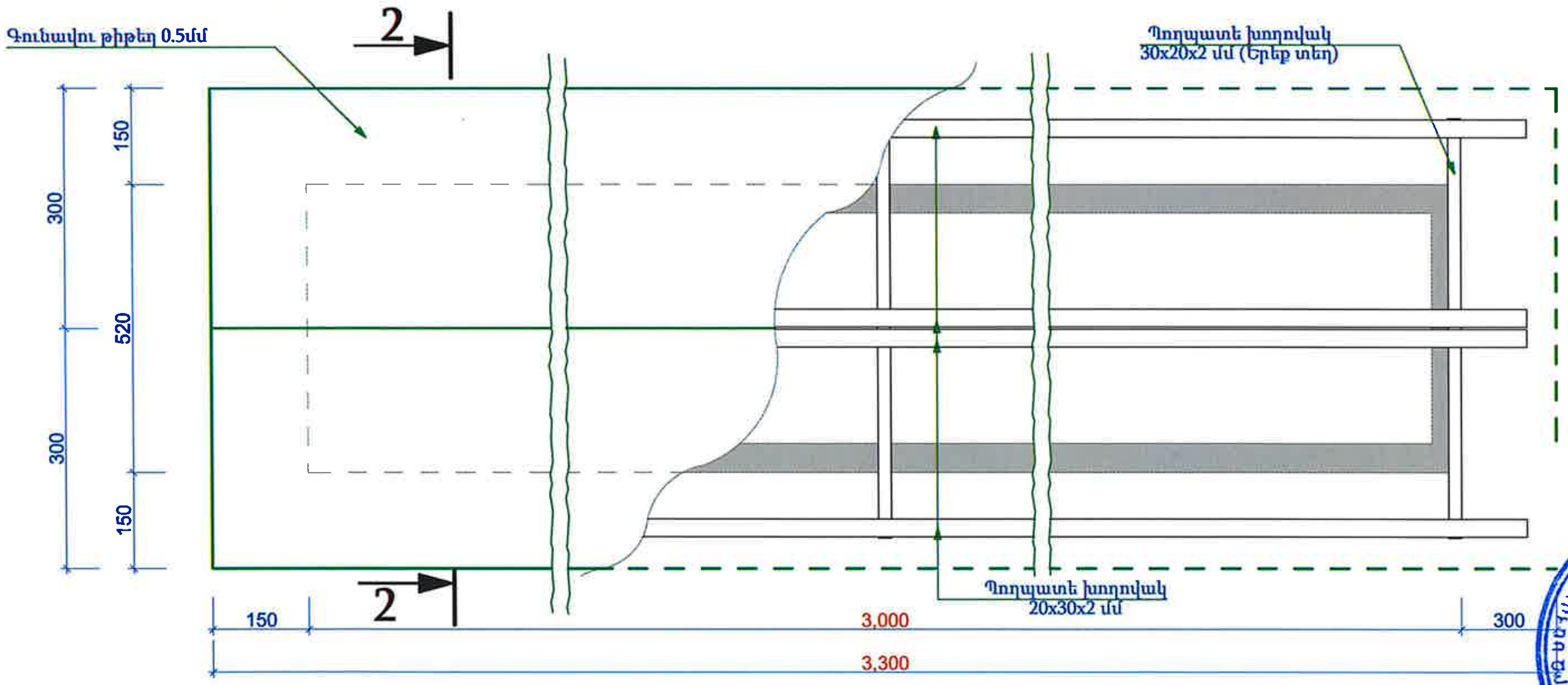

Հորանի վերականգնման դրվագ

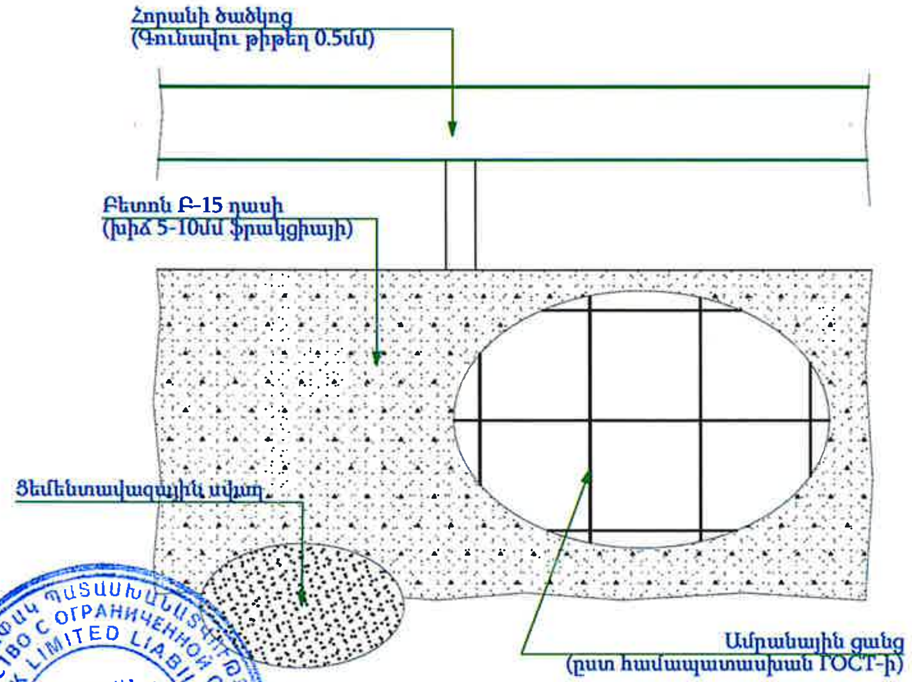

* Նյութերի և աշխատանքների մասնագրերը նայել ՃՇ թերթ-
* Օդափոխության հորանների (3,000) չափերը ճշտել տեղում

Ն.Գ.Ճ.	Մ. Հախյան		Պատվիրատու՝ Քաջարանի համայնքապետարան	Մակնիշ- ՃՇ	
Կոնստրուկտոր	Վ. Բաղալյան		«ՀՀ Սյունիքի մարզի Քաջարան համայնքի Քաջարան քաղաքի Չարենցի 2 բազմաբնակարան շենքի ընդհանուր բաժնային սեփականության գույքի նորոգում էներգախնայող միջոցներով»	Փուլ / Թերթ / Թերթեր	
Նախագծեց	Ա. Տոշին			ԱՆ	9
			Օդափոխության հորանի ծածկ Հատույթ 2-2; Վերականգնման դրվագ	,,ՀԱԽՅԱՆ,, ՍՊԸ	

«ՀԱԽՅԱՆ» «АХЯН» «HAXYAN» ՍՊԸ, SYUNIK LIMITED LIABILITY COMPANY, ОБЩЕСТВО С ОГРАНИЧЕННОЙ ОТВЕТСТВЕННОСТЬЮ

Օդափոխության հորանի պատերի երեսապատում

Հատակագիծ

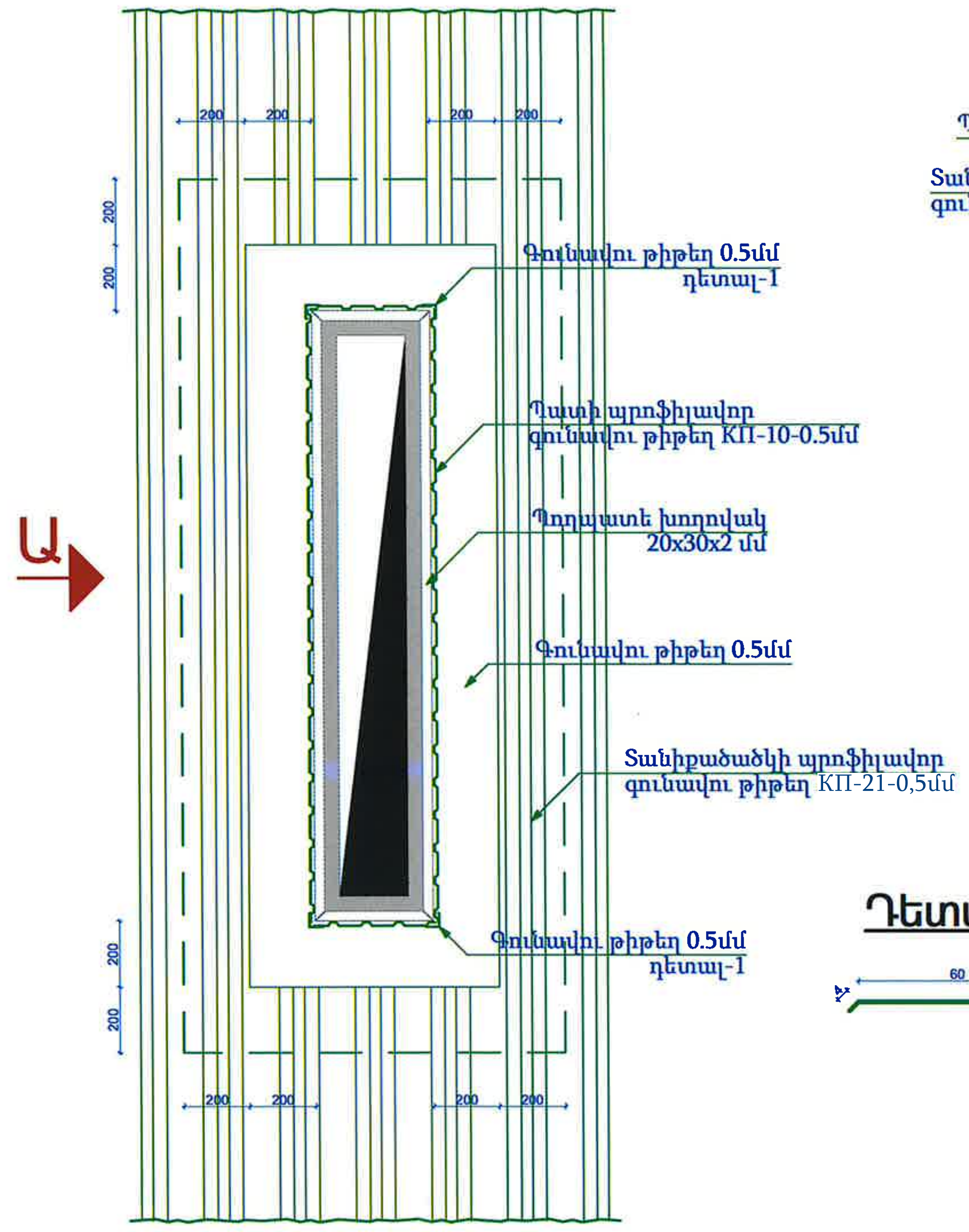

Տեսք-Ա

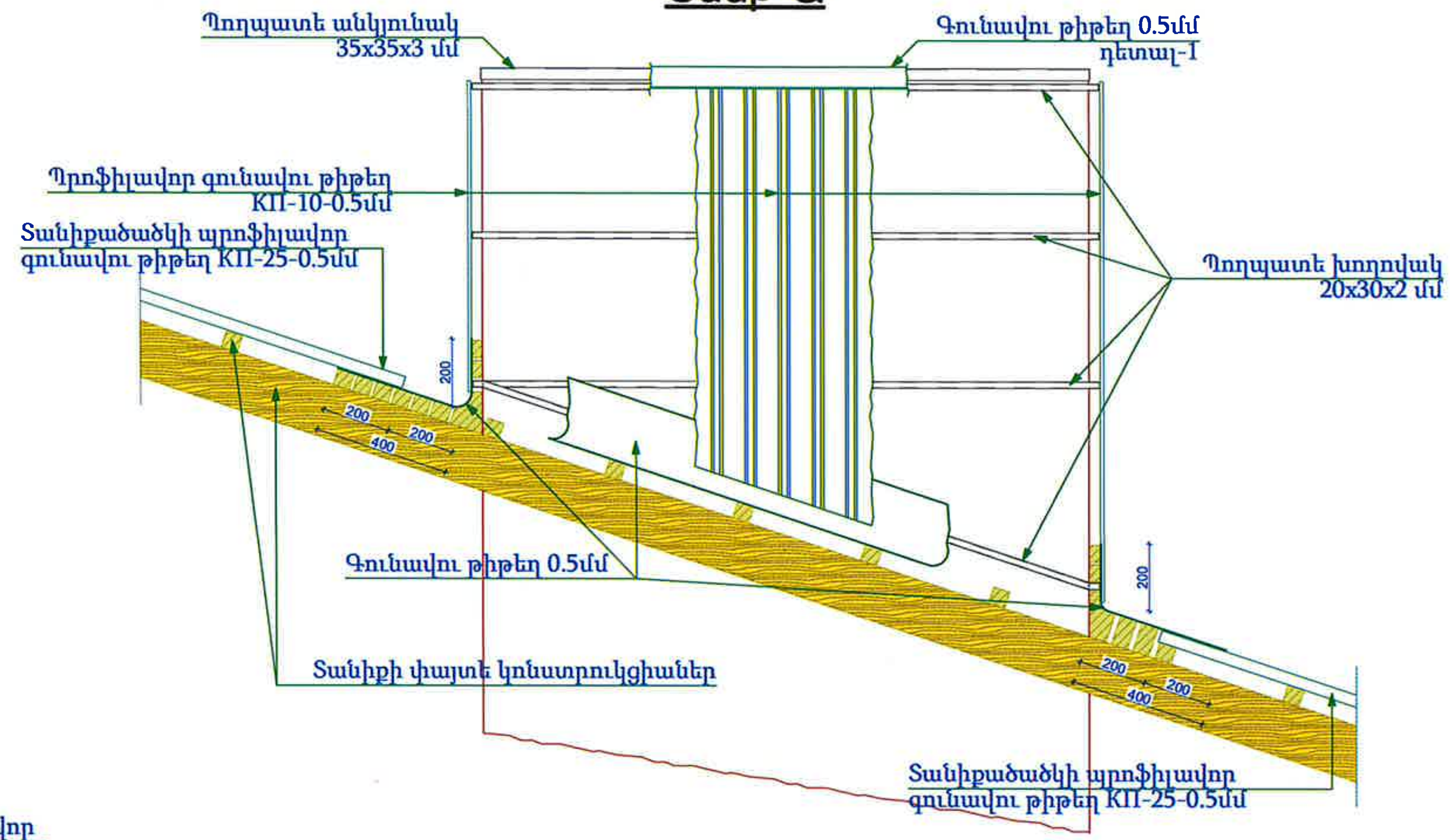

Դետալ-1

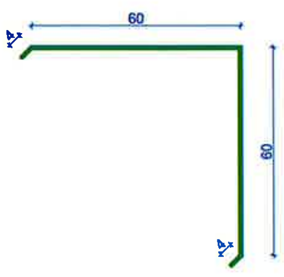

* Նյութերի և աշխատանքների մասնագրերը նայել ՃՇ թերթ-12
* Տանիքի փայտե կոնստրուկցիաները նայել ՃՇ թերթ-13-:-18

Ն.Գ.Ճ.	Մ. Հախյան		Պատվիրատու՝ Քաջարանի համայնքապետարան	Մակնիշ- ՃՇ		
Կոնստրուկտոր	Վ. Բաղալյան					
Նախագծեց	Ա. Տոշին		«ՀՀ Սյունիքի մարզի Քաջարան համայնքի Քաջարան քաղաքի Չարենցի 2 բազմաբնակարան շենքի ընդհանուր բաժնային սեփականության գույքի նորոգում էներգախնայող միջոցներով»	Փուլ	Թերթ	Թերթեր
				ԱՆ	10	
			Օդափոխության հորանի պատերի երեսապատում Հատակագիծ; Տեսք-Ա	„ՀԱԽՅԱՆ„ ՍՊԸ		

Օդափոխության դեֆլեկտոր

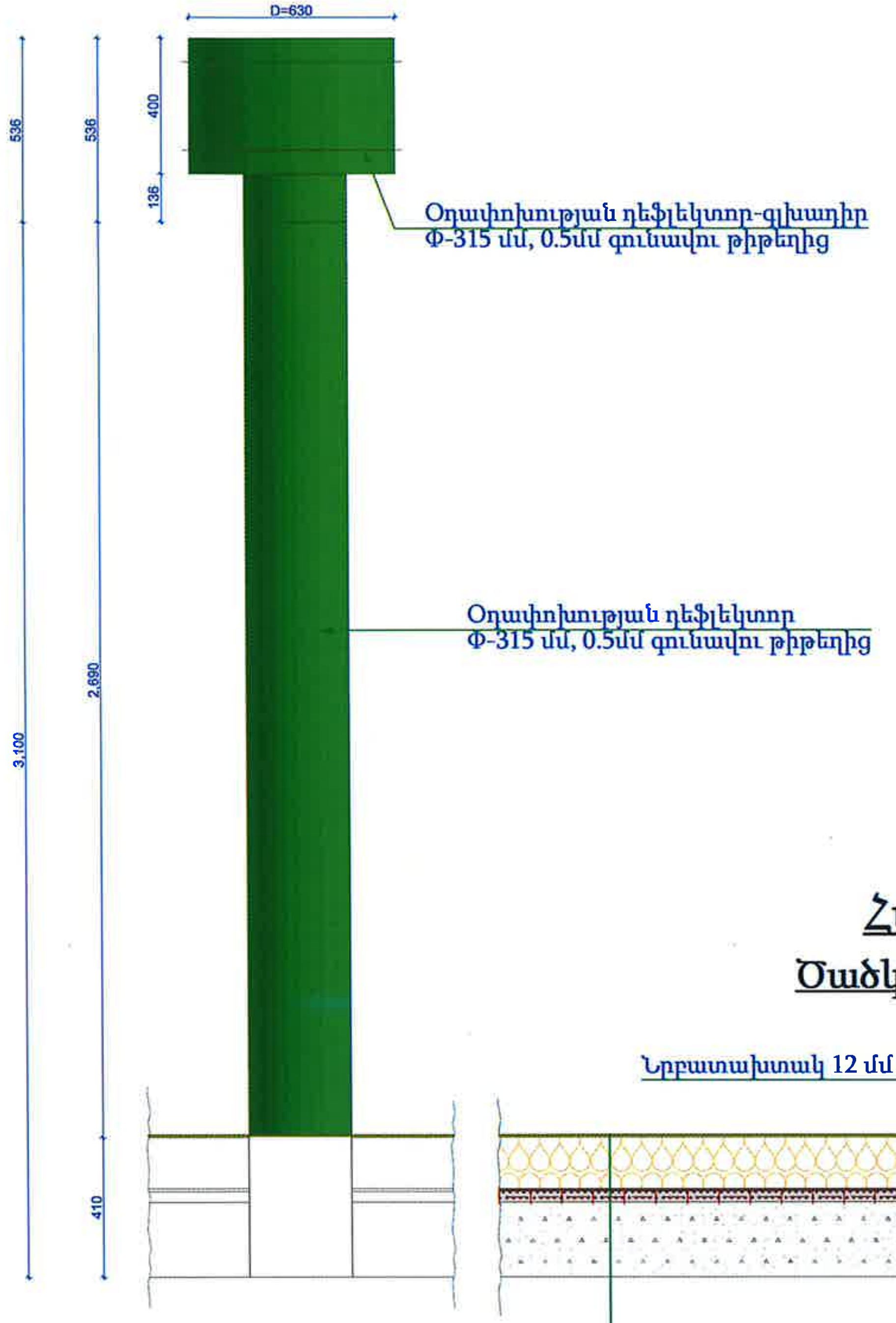

Հատույթ Բ-Բ (7)

Տանիքածածկ

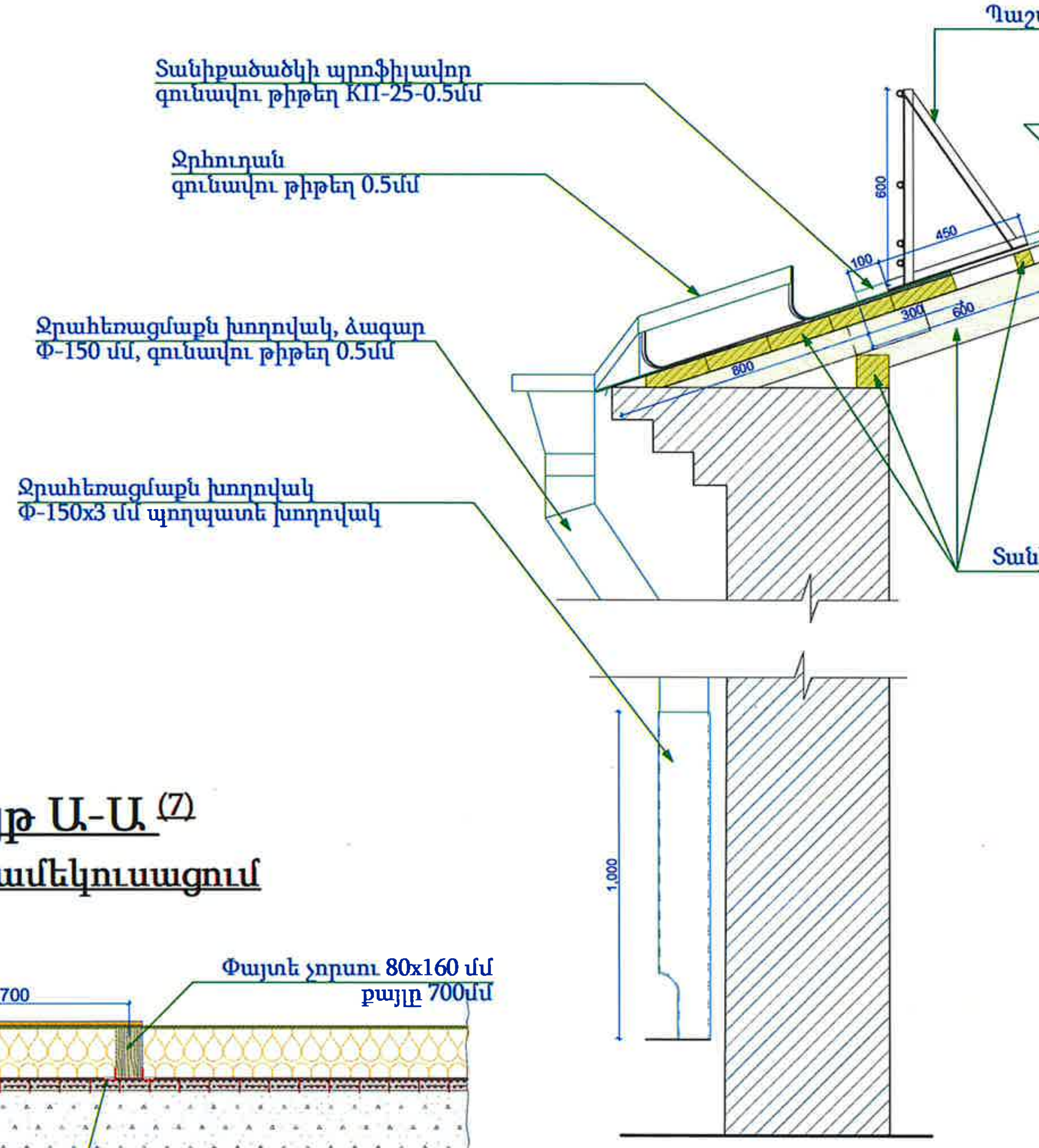

Դետալ-2

Ձնապաշտպան

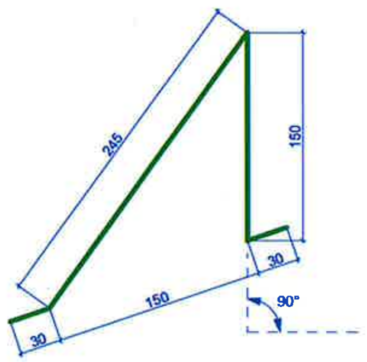

Հատույթ Ա-Ա (7)

Ծածկի ջերմամեկուսացում

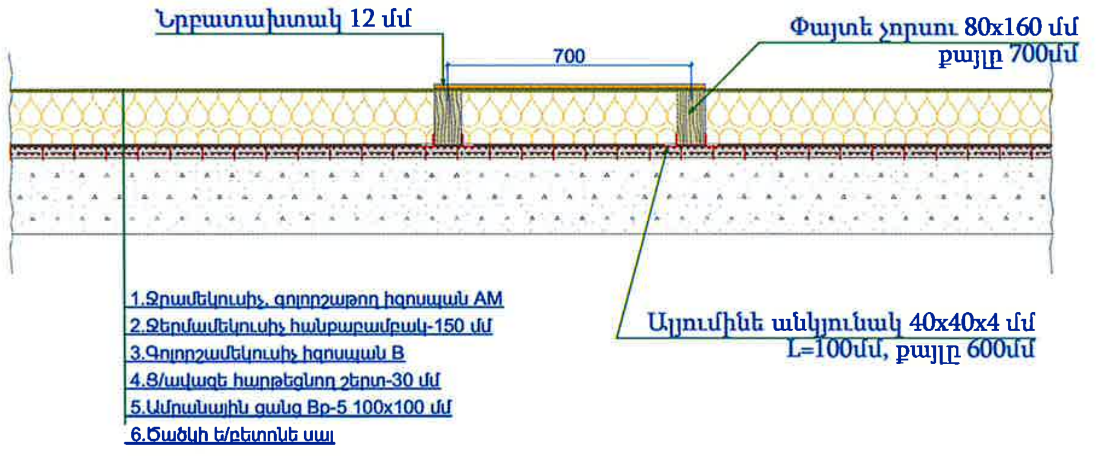

* Նյութերի և աշխատանքների մասնագրերը նայել ՃՇ թերթ-12
* Տանիքի փայտե կոնստրուկցիաները նայել ՃՇ թերթ- 13-:-18
* Պաշտպանիչ մետաղական բազրիքի մանրամասները նայել ՃՇ թերթ-19
* Ջրահեռացման խողովակների H=1,0 մ բարձրությամբ հատվածը պատվիրատուի հանձնարարությամբ իրականացնել Ф-150 մմ Պողպատե խողովակից

Ն.Գ.Ճ.	Ս. Հախյան		Պատվիրատու՝ Քաջարանի համայնքապետարան	Մակնիշ- ՃՇ		
Կոնստրուկտոր	Վ. Բաղալյան					
Նախագծեց	Ա. Տոշին		«ՀՀ Սյունիքի մարզի Քաջարան համայնքի Քաջարան քաղաքի Չարենցի 2 բազմաբնակարան շենքի ընդհանուր բաժնային սեփականության գույքի նորոգում էներգախնայող միջոցներով»	Փուլ	Թերթ	Թերթեր
				ԱՆ	11	
			Դեֆլեկտոր; Հատույթ Ա-Ա; Հատույթ Բ-Բ	,,ՀԱԽՅԱՆ,, ՍՊԸ		

Տանիքածածկի մասնագիր

	I.Տանիք` քանդման աշխատանքներ		
1	Պրոֆիլավոր թիթեղից տանիքածածկի, թիթեղից մանր ծածկույթների քանդում	քմ	415.36
2	Տանիքածածկի ջրհորդանների քանդում	գծմ	98.80
3	Ջրահեռացման խողովակների քանդում	կոմպլ.	6.00
4	Տանիքի փայտե կոնստրուկցիաների քանդում	խմ	24.09
5	Ծածկի ջերմամեկուսիչ շերտի քանդում	խմ	96.25
6	Գոյացած,կուտակված շինաղբ	տն	96.33
	II.Կտուրի ծածկի ջերմամեկուսացում		
7	Ծածկի ցեմենտավազային հարթեցնող շերտ	քմ	385.00
8	Ամրանային ցանց Bp-5 100x100 մմ	քմ	385.00
9	Գոլորշամեկուսիչ իզոսպան B	քմ	398.89
10	Ջերմամեկուսիչ հանքաբամբակ-150 մմ	քմ	385.00
11	Ջրամեկուսիչ, գոլորշաթող իզոսպան AM	քմ	385.00
12	Նրբատախտակ 12 մմ	քմ	30.74
13	Ալյումինե անկյունակ 40x40x4 մմ	գծմ	29.54
14	Փայտե չորսու 80x160 մմ	գծմ	88.63
	III. Տանիքածածկի կառուցում		
15	Տանիքածածկի փայտե կոնստրուկցիաներ (մանրամասն մասնագիրը ՃԵ թերթ-18)	խմ	20.10
16	Ջրհորդան քիվապատի ցունավոր 0.5 մմ թիթեղից	գծմ	98.80
17	Տանիքածածկ ցունավոր КП-21-0,5 կողավոր թիթեղից	քմ	415.36
18	Տանիքածածկի պիպ ցունավոր 0.5 մմ թիթեղից, 200x200 մմ	գծմ	57.39
19	Ձեղնահարկի լուսամուտների ծածկ ցունավոր КП-21-0,5 կողավոր թիթեղից	քմ	9.52
20	Ձեղնահարկի լուսամուտների կողերի ցունավոր 0.5 մմ թիթեղ	քմ	6.80
21	Ձեղնահարկի լուսամուտների փայտե ժալյուզային փեղկեր (жалюзи деревянные)	քմ	1.60
22	Ջրհորդան խողովակներ ցունավոր 0.5 մմ թիթեղից, Ф-150 մմ, H=8.60 մ	կոմպլեկտ	3.00
23	Ջրհորդան խողովակներ ցունավոր 0.5 մմ թիթեղից, Ф-150 մմ, H=10.70 մ	կոմպլեկտ	3.00
24	Ջրհորդան խողովակի ստորին հատվածի Ф-150 մմ պողպատե խողովակ և անկյունակ, H=1.00 մ	տեղ	6.00
25	Ձնապաշտպան Դետալ-2 ցունավոր 0.5 մմ թիթեղից, L=1.25 մ	գծմ	73.75
26	Մետաղական պաշտպանիչ բազրիք (մանրամասն մասնագիրը ՃԵ թերթ-19)	գծմ	92.00
26	Տանիքի ուղղաձիգ սանդուղք (մանրամասն մասնագիրը ՃԵ թերթ-20)	տեղ	1.00
27	Ձեղնահարկի ուղղաձիգ սանդուղք (մանրամասն մասնագիրը ՃԵ թերթ-21)	տեղ	2.00
	IV. Օդափոխության հորաններ և դեֆլեկտորներ		
28	Օդափոխության հորանների պատերի մասնակի վերականգնում	խմ	2.07
29	Օդափոխության հորանների պատերի ցեմենտավազային սվաղ	քմ	74.13
30	Օդափոխության հորանների ծածկի մետաղական կմախք	տն	0.202
31	Պողպատե անկյունակ 35x35x3 մմ	գծմ	42.24
32	Պողպատե խողովակ 20x30x2 մմ	գծմ	96.48
33	Օդափոխության հորանների գլխադիր ծածկ ցունավոր 0.5 մմ թիթեղից, 430x430 մմ, L=3.30 մ	տեղ	6.00
34	Օդափոխության հորանների պատերի երեսապատման մետաղական կմախք	տն	0.247
35	Պողպատե խողովակ 20x30x2 մմ	գծմ	177.60
36	Օդափոխության հորանների պատերի երեսապատում КП-10-05 կողավոր թիթեղով	քմ	48.99
37	Դետալ-1 ցունավոր 0.5 մմ թիթեղից	գծմ	72.60
38	Հարթ ցունավոր 0.5 մմ թիթեղ	քմ	35.28
39	Օդափոխության դեֆլեկտոր ցունավոր 0.5 մմ թիթեղից, Ф-315 մմ	տեղ	2.00
40	Օդափոխության խողովակ ցունավոր 0.5 մմ թիթեղից, Ф-315 մմ, L=3.10 մ	տեղ	2.00

Հարդարման աշխատանքների մասնագիր

41	Պատերի և շեպերի քանքայված գաջե սվաղի քանդում	քմ	255.46
42	Առաստաղի քայքայված գաջե սվաղի քանդում	քմ	133.63
43	Հատակների քայքայված բետոնե շերտի քանդում h=70մմ	քմ	65.01
44	Փայտե շրջանակով պատուհանների ապամոնտաժում	քմ	7.07
45	Հատակների հարթեցնող շերտի իրականացում 20 մմ հաստությամբ ցեմենտավազային շաղախով	քմ	65.01
46	Հատակների երեսապատում բազալտե 30մմ հաստությամբ սալերով	քմ	65.01
47	Պատերի և շեպերի գաջե /գիպսոնիտ/ սվաղի իրականացում	քմ	308.10
48	Առաստաղներիի գաջե /գիպսոնիտ/ սվաղի իրականացում	քմ	134.02
49	Պատերի ներկում ճակատային ներկով	քմ	308.01
50	Առաստաղների ներկում ճակատային ներկով	քմ	134.02
51	Պատուհանների բացվածքների փակում 500 մմ հաստությամբ քարե շարվածքով պատերում	խմ	0.71
52	Ձեղնահարկի մուտք-դռնակի մոնտաժում, մետաղապլաստե սպիտակ, 60 մմ հաստությամբ բլոկով (պրոֆիլը արտերկիր)	քմ	0.88
53	Մետաղապլաստե պատուհան սպիտակ, 60 մմ հաստությամբ բլոկով, ապակեփաթեթով 4+4մմ, (պրոֆիլը արտերկիր)	քմ	3.53
54	Մետաղական դռների ջերմամեկուսացման իրականացում 5սմ հաստությամբ հանքաբամբակի շերտով, երեսապատումը 5 մմ նրբատախտակով:	քմ	5.92
55	Մետաղական դռների յուղաներկում	քմ	14.40
56	Մետաղական բազրիքների, ելարանների յուղաներկում, երկու շերտ	քմ	46.18
57	Տանիքի մետաղական ելարանների, պաշտպանիչ բազրիքների, օդափոխության հորանների մետաղական մասերի յուղաներկում	քմ	102.31

Հատակների մասնագիր

Մակնիշը	Հատույթ	Բնութագիրը	Մակերեսը
Հ-1 78.0 քմ	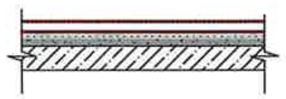	1.Բազալտե սալ-30մմ 2.Ցեմենտավազային շերտ-20մմ 3.Ցեմենտավազային հարթեցնող շերտ-20մմ 4.Երկաթբետոնե սալ-80 մմ (բետոնե հատակ) գոյություն ունեցող	76.9 քմ

Դռների և պատուհանների մասնագիր

Մակնիշը	Չափերը	Քանակը	Բնութագիրը	Մակերեսը
Դ-1	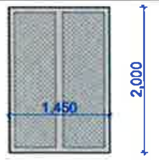	2,0	1. Մետաղական երկփեղկ (գոյություն ունեցող) 2. Ջերմամեկուսիչ հանքաբամբակ 50մմ 3. Երեսապատում նրբատախտակ 5մմ	5,92 քմ
Պ-1	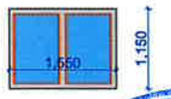	2,0	1. Մետաղապլաստե 2.Սպիտակ պրոֆիլ (արտերկիր) 3.Պրոֆիլ 60մմ հաստությամբ 4.Ապակեփաթեթ 4x4մմ	3,565 քմ

* Տանիքի փայտե կոնստրուկցիաների մասնագիրը նայել ՃԵ թերթ-19
* Տանիքի մետաղական ճաղաշարի մասնագիրը նայել ՃԵ թերթ-20
* Ձեղնահարկի մետաղական ելարանի մասնագիրը նայել ՃԵ թերթ-21

Ն.Գ.Ճ.	Ս. Հախյան		Պատվիրատու՝ Քաջարանի համայնքապետարան	Մակնիշ- ՃԵ		
Կոնստրուկտոր	Վ. Բաղալյան		«ՀՀ Սյունիքի մարզի Քաջարան համայնքի Քաջարան քաղաքի Չարենցի 2 բազմաբնակարան շենքի ընդհանուր բաժնային սեփականության գույքի նորոգում էներգախնայող միջոցներով»	Փուլ	Թերթ	Թերթեր
Նախագծեց	Ա. Տոշին			ԱՆ	12	
			Աշխատանքների մասնագիր	«ՀԱԽՅԱՆ» ՍՊԸ		

Ծածկի կարկասի տարրերի տեղակայման սխեմա, մաս 1

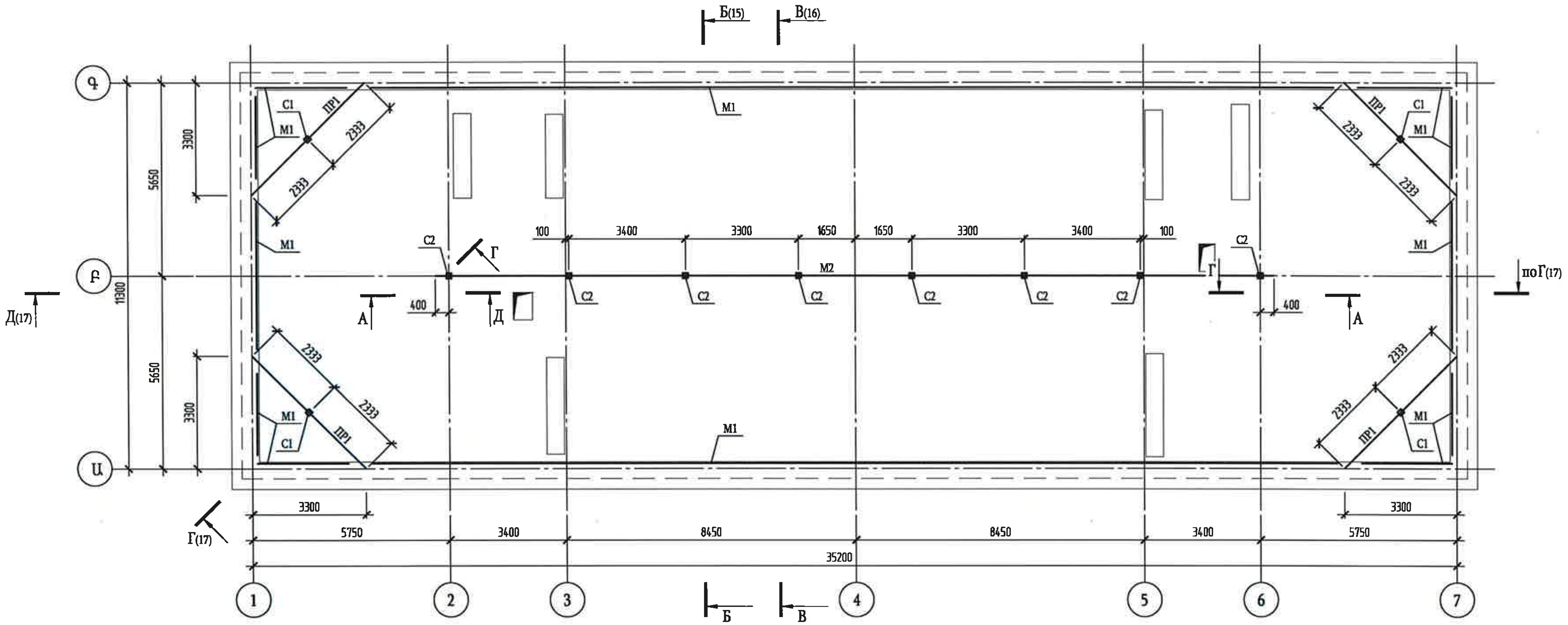

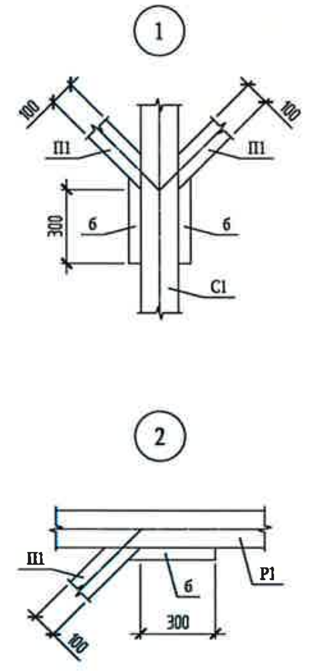

A-A

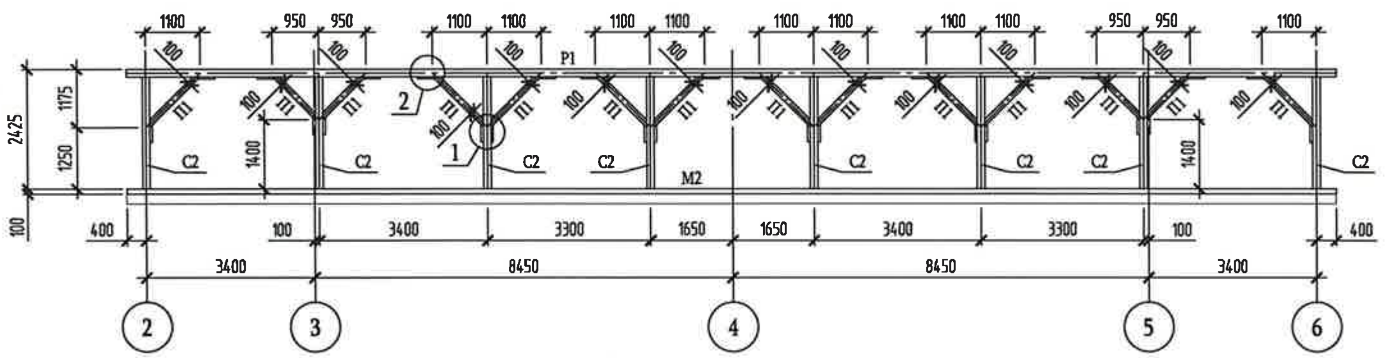

1. Ընդհանուր ցուցումները նայել p.1:
2. Տարրերի մասնագիրը նայել p.18:

			Պատվիրատու Քաջարանի համայնքապետարան
Ն.Գ.Ճ.	Մ. Հախյան		
Կոնստրուկտոր	Վ. Բաղալյան		«22 Սյունիքի մարզի Քաջարան համայնքի Քաջարան քաղաքի Չարենցի 2 բազմաբնակարան շենքի ընդհանուր բաժնային սեփականության գույքի նորոգում էներգախնայող միջոցներով»
Նախագծեց	Ա. Տոշին		
			Ծածկի կարկասի տարրերի տեղակայման սխեմա, մաս 1

Մակնիշ- ՃԸ		
Փուլ	Թերթ	Թերթեր
ԱՆ	13	
«ՀԱԽՅԱՆ» ՍՊԸ		

Формат A4x3

Ծածկի կարկասի տարրերի տեղակայման սխեմա, մաս 2

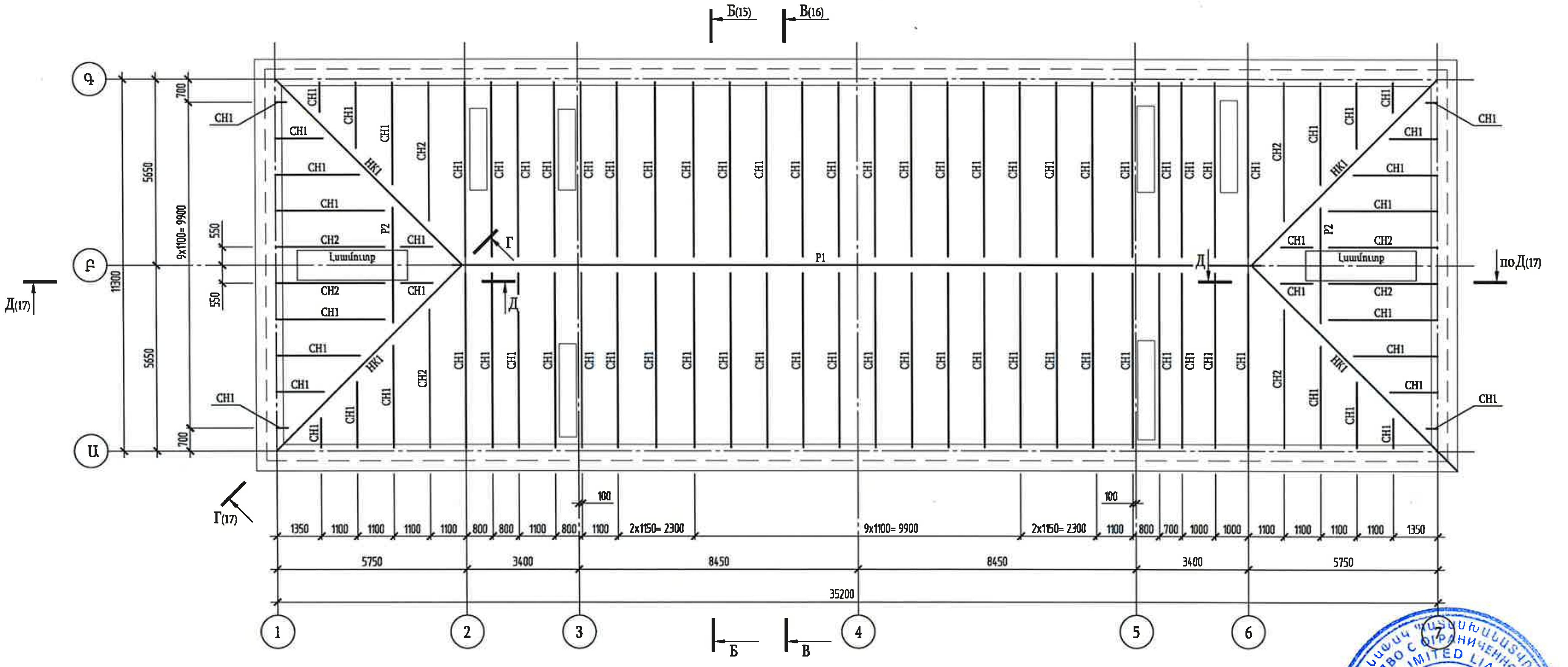

1. Ընդհանուր ցուցումները նայել թ.1:
2. Տարրերի մասնագիրը նայել թ.18:

			Պատվիրատու Քաջարանի համայնքապետարան	Մակնիշ- ՃԸ		
Ն.Գ.Ճ.	Ս. Հախյան		«ՀՀ Սյունիքի մարզի Քաջարան համայնքի Քաջարան քաղաքի Չարենցի 2 բազմաբնակարան շենքի ընդհանուր բաժնային սեփականության գույքի նորոգում էներգախնայող միջոցներով»	Փուլ	Թերթ	Թերթեր
Կոնստրուկտոր	Վ. Բաղալյան			ԱՆ	14	
Նախագծեց	Ա. Տոշին					
			Ծածկի կարկասի տարրերի տեղակայման սխեմա, մաս 2	«ՀԱԽՅԱՆ» ՍՊԸ		

Формат A4x3

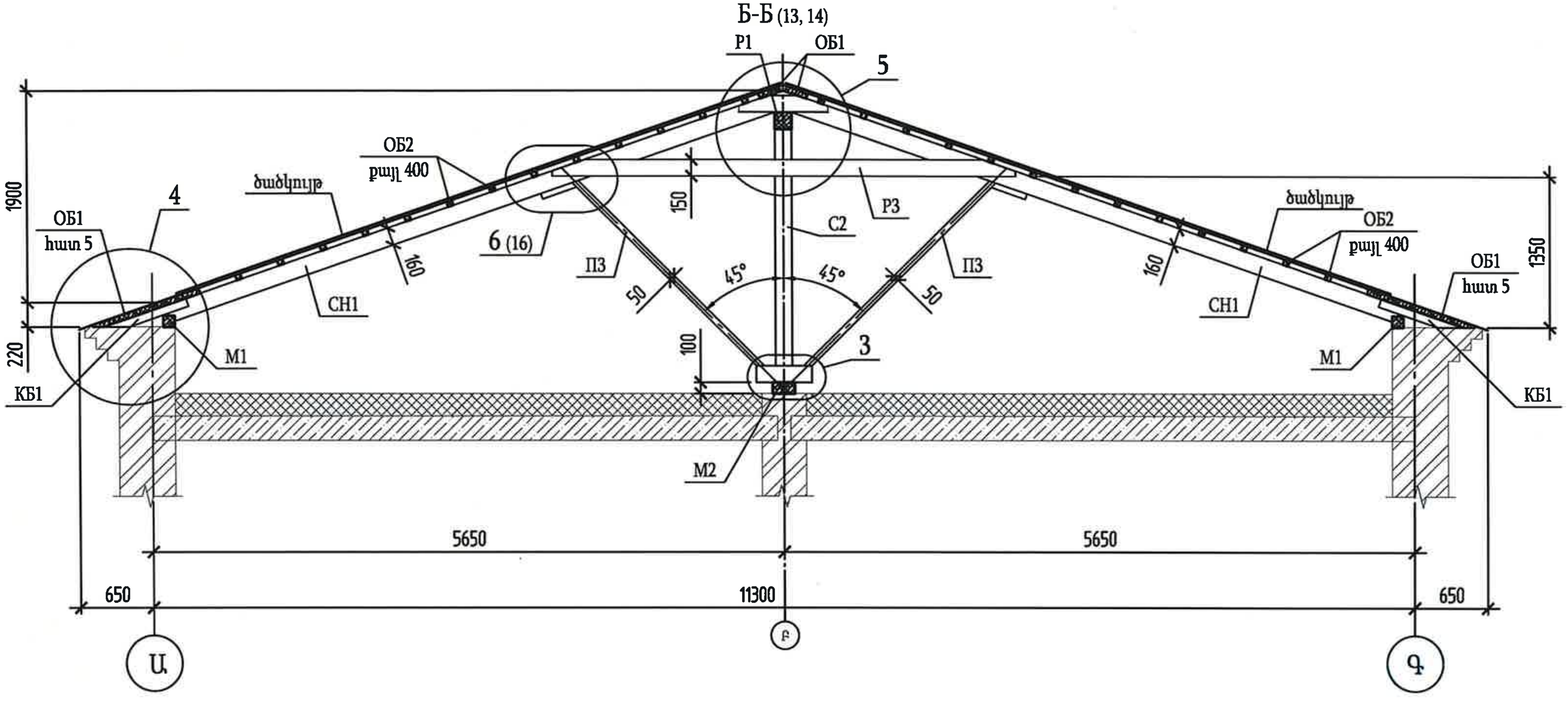

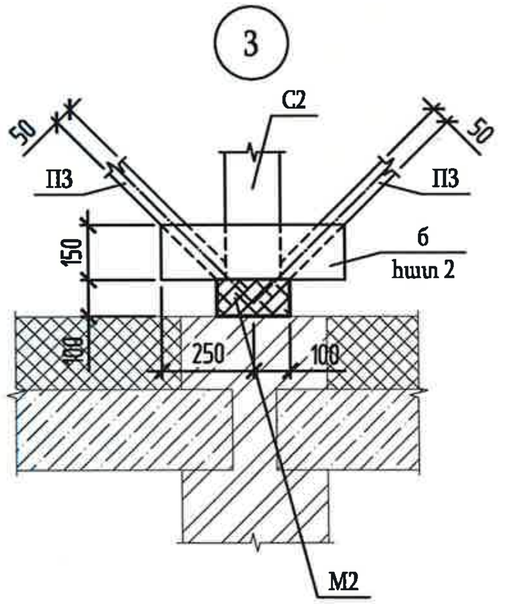

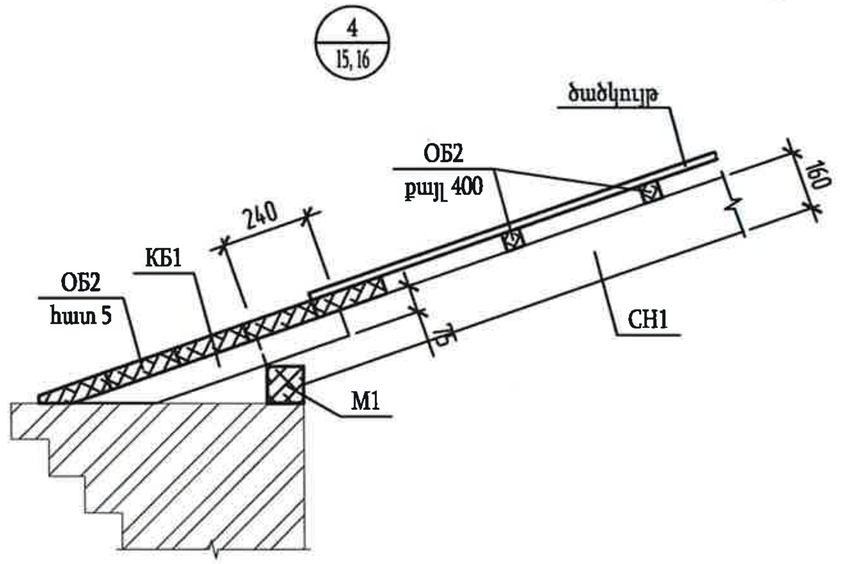

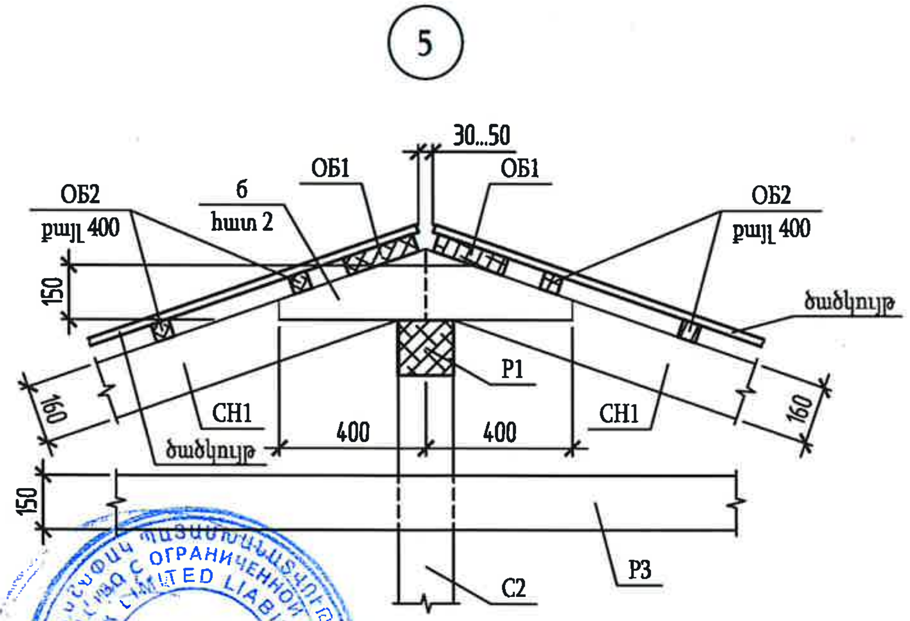

1. Ընդհանուր ցուցումները նայել թ.1:
2. Տարրերի մասնագիրը նայել թ.18:

			Պատվիրատու Քաջարանի համայնքապետարան	Մակնիշ- ՃՇ
Ն.Գ.Ճ.	Ս. Հախյան		«ՀՀ Սյունիքի մարզի Քաջարան համայնքի Քաջարան քաղաքի Չարենցի 2 բազմաբնակարան շենքի ընդհանուր բաժնային սեփականության գույքի նորոգում էներգախնայող միջոցներով»	Փուլ / Թերթ / Թերթեր
Կոնստրուկտոր	Վ. Բաղալյան			ԱՆ / 15 /
Նախագծեց	Ա. Տոշին		Կտրվածք Б-Б: Հանգույցներ 3...5	«ՀԱԽՅԱՆ» ՍՊԸ

Формат A3

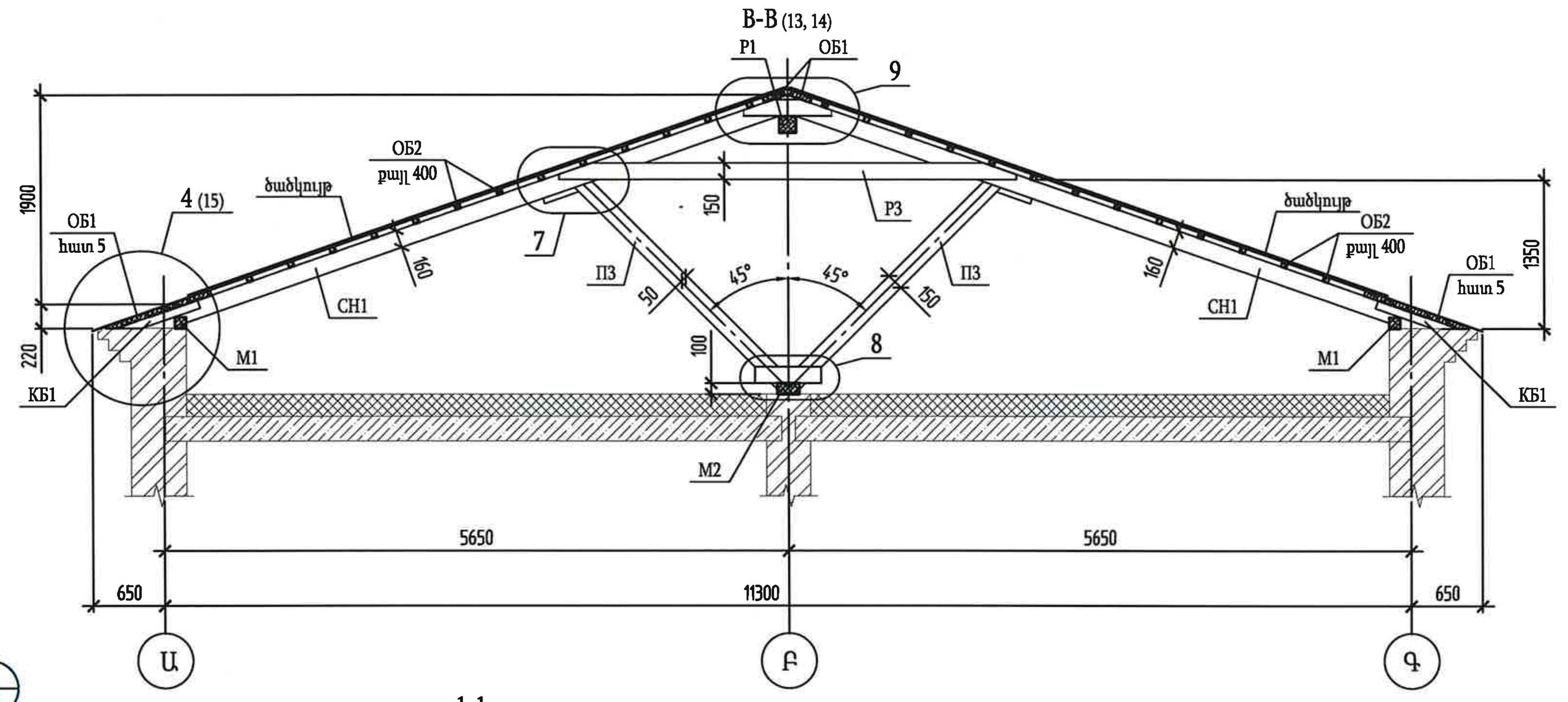

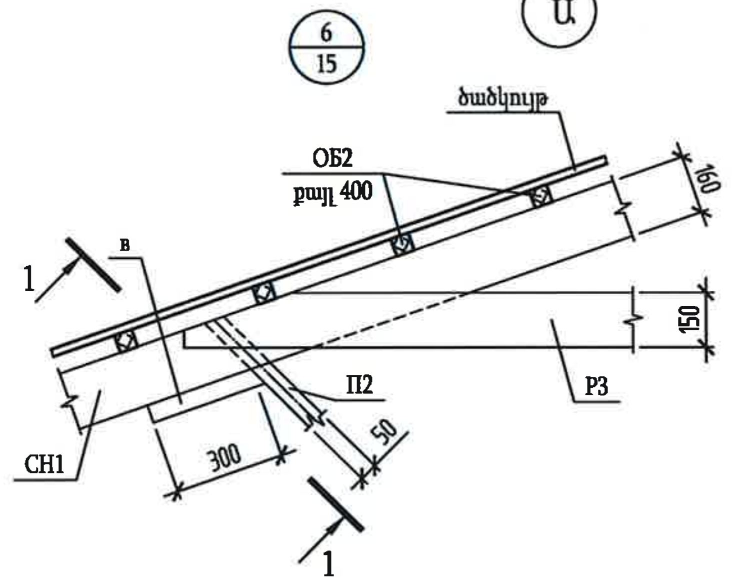

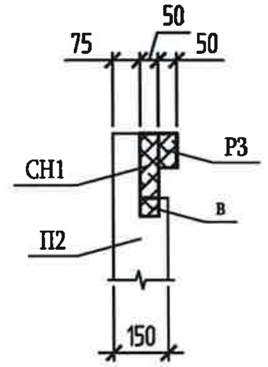

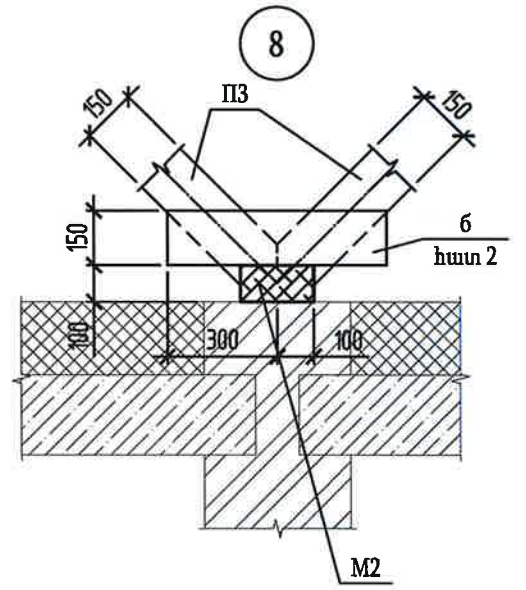

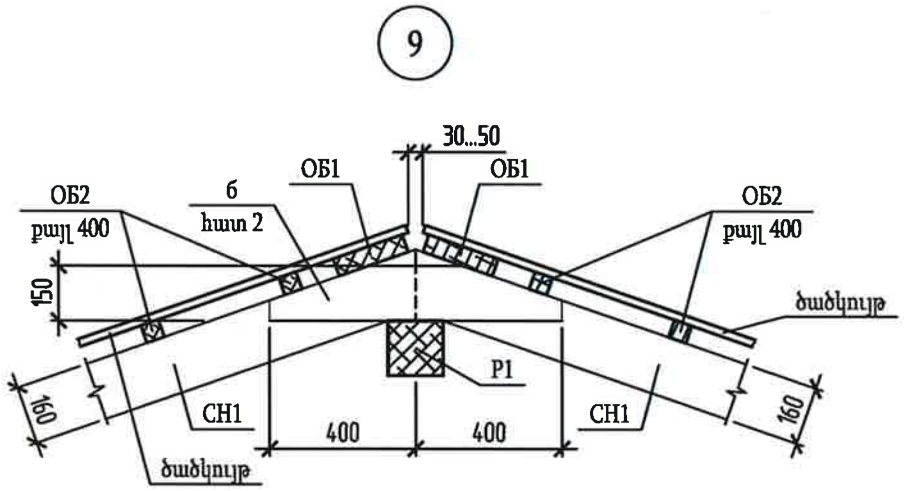

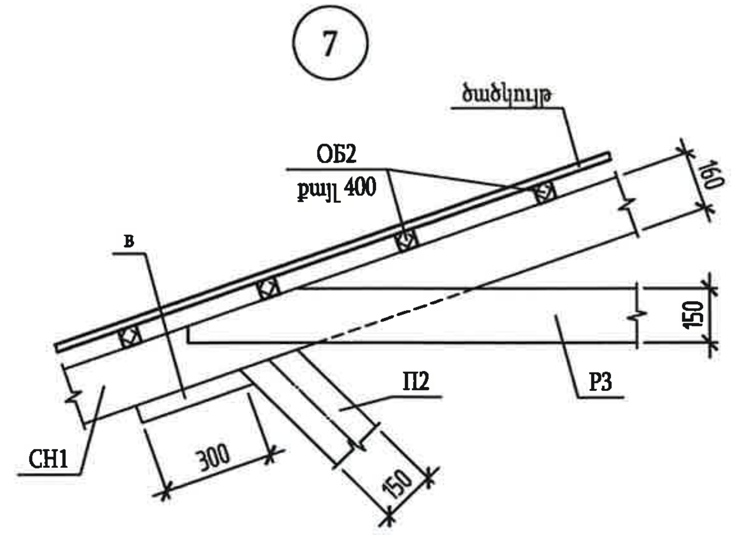

1. Ընդհանուր ցուցումները նայել թ.1:
2. Տարրերի մասնագիրը նայել թ.18:

			Պատվիրատու՝ Քաջարանի համայնքապետարան	Մակնիշ- ՃԾ		
Ն.Գ.Ճ.	Ս. Հախյան					
Կոնստրուկտոր	Վ. Բաղալյան		«ՀՀ Սյունիքի մարզի Քաջարան համայնքի Քաջարան քաղաքի Չարենցի 2 բազմաբնակարան շենքի ընդհանուր բաժնային սեփականության գույքի նորոգում էներգախնայող միջոցներով»	Փուլ	Թերթ	Թերթեր
Նախագծեց	Ա. Տոշին			ԱՆ	16	
			Կտրվածք В-В: Հանգույցներ 6...9	«ՀԱԽՅԱՆ» ՍՊԸ		

Формат A3

Г-Г (13, 14)

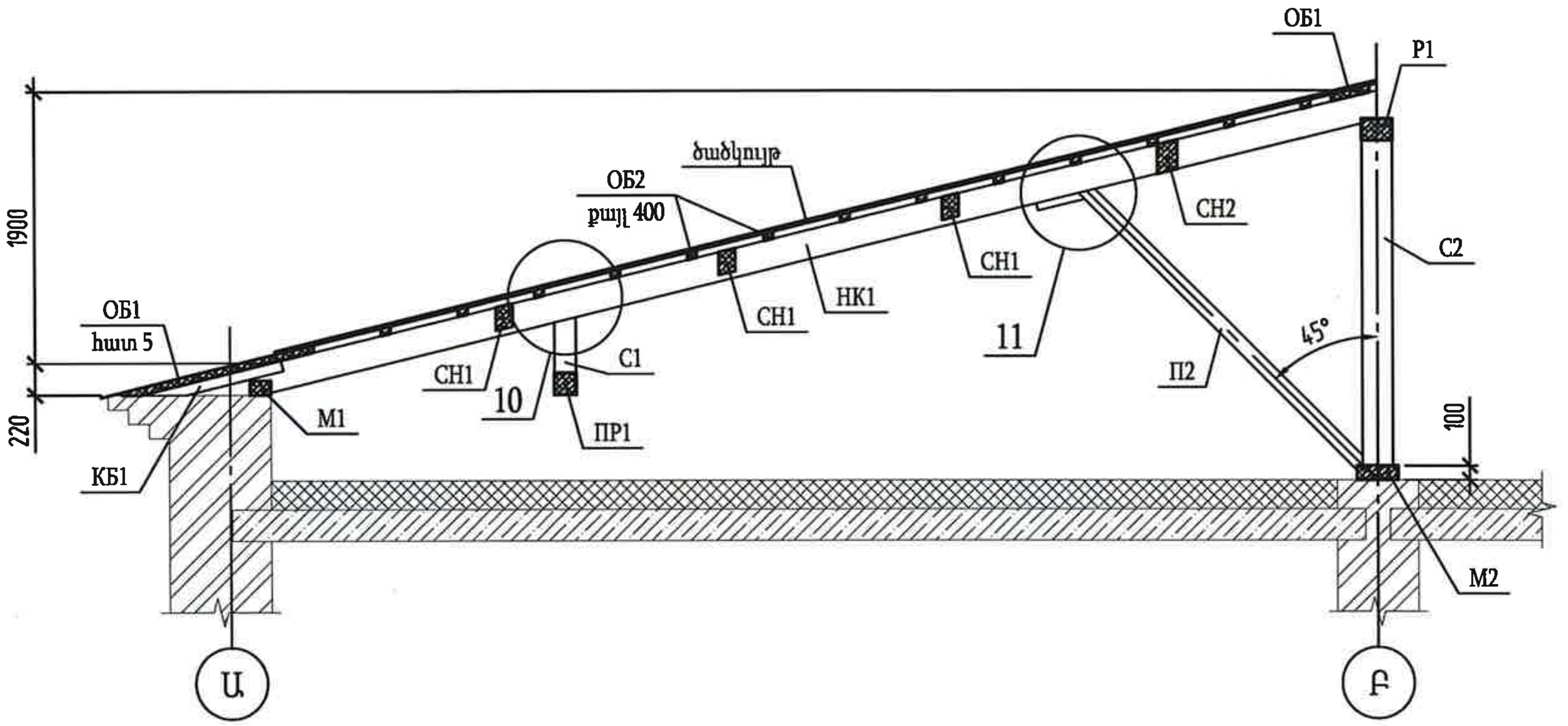

Д-Д (13, 14)

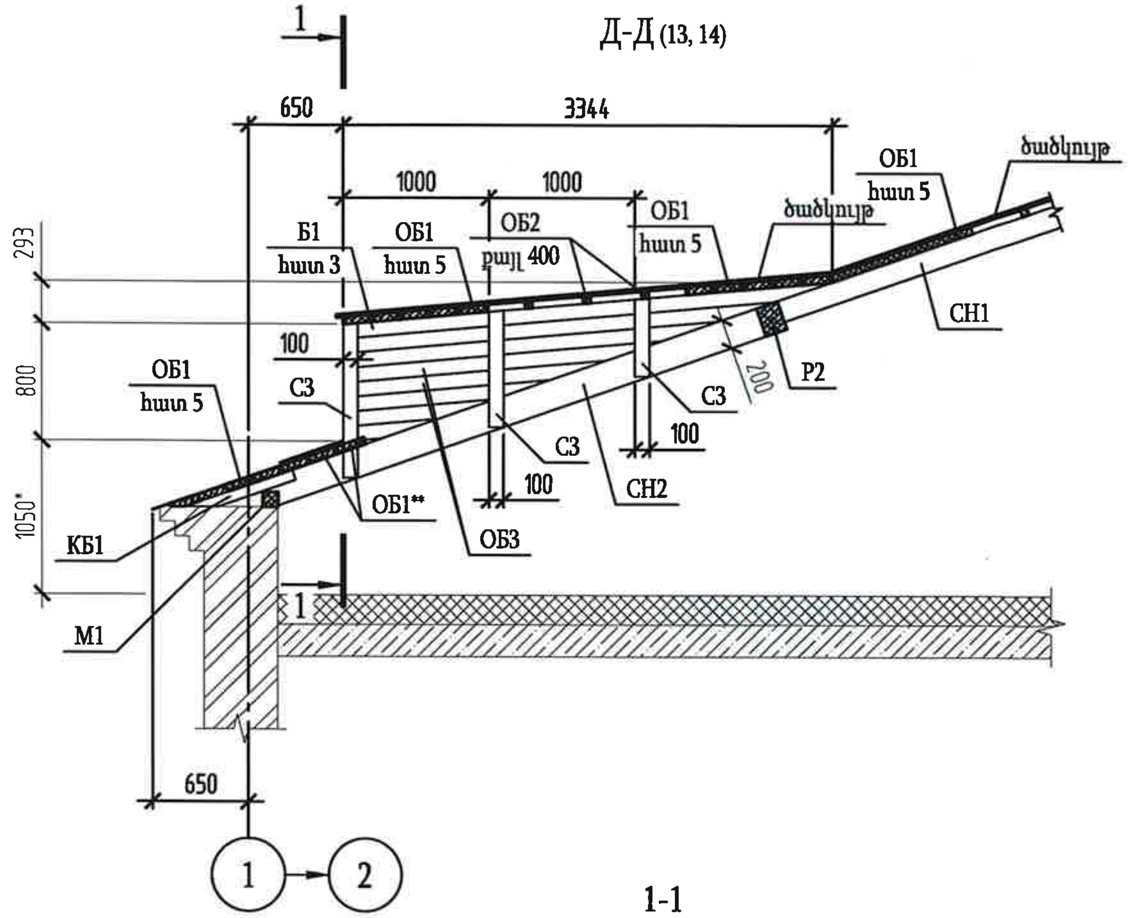

1-1

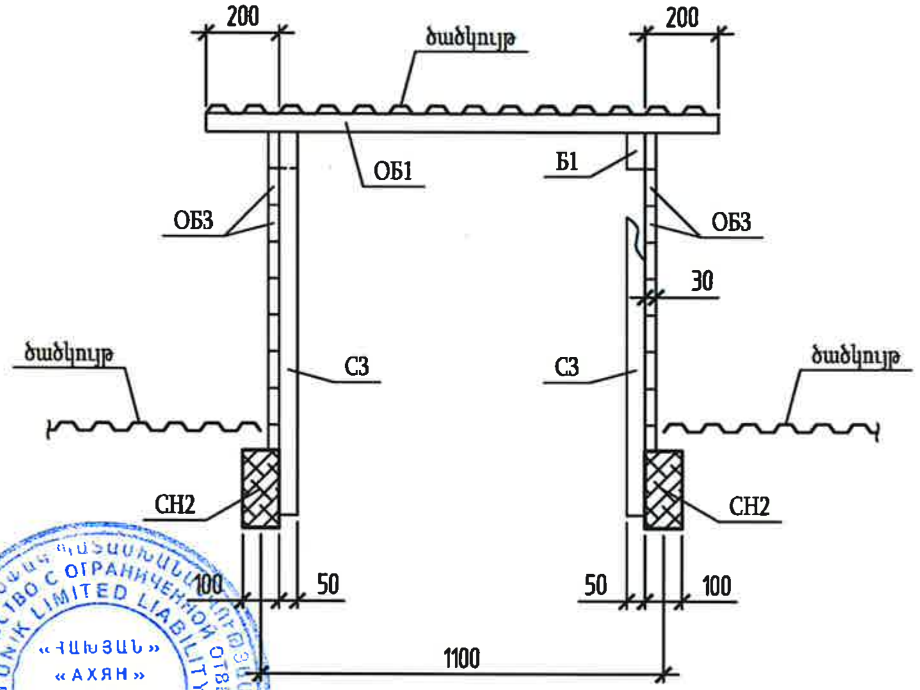

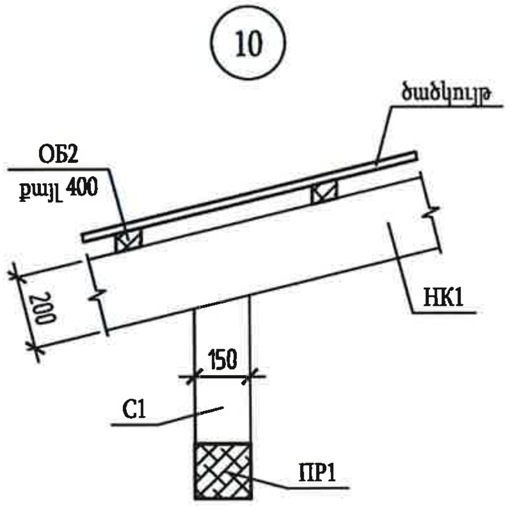

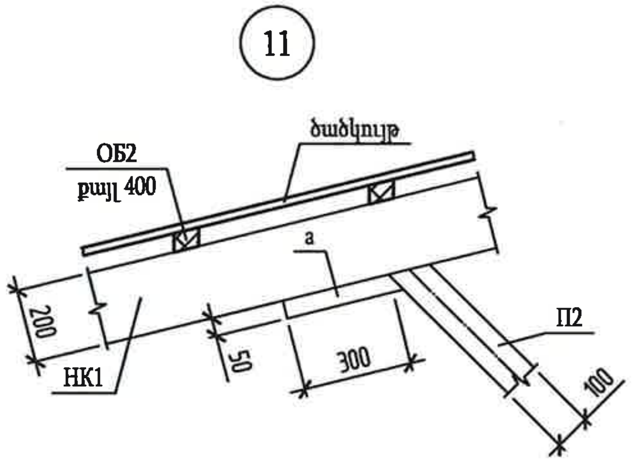

* - hուշիչ տվյալ:
** - միայն լուսամուտի (լողղակն) բացվածքի զոտում:
1. Ընդհանուր ցուցումները նայել թ.1:
2. Տարրերի մասնագիրը նայել թ.18:

		Պատվիրատու՝ Քաջարանի համայնքապետարան	Մակնիշ- ՃՇ
Ն.Գ.Ճ.	Մ. Հախյան	«ՀՀ Սյունիքի մարզի Քաջարան համայնքի Քաջարան քաղաքի Չարենցի 2 բազմաբնակարան շենքի ընդհանուր բաժնային սեփականության գույքի նորոգում էներգախնայող միջոցներով»	Փուլ: ԱՆ; Թերթ: 17; Թերթեր:
Կոնստրուկտոր	Վ. Բաղդյան		
Նախագծեց	Ա. Տոշին		
		Կտրվածքներ Г-Г, Д-Д	«ՀԱԽՅԱՆ» ՍՊԸ

Формат A3

Տարրերի մասնագիր

Դիրք	Նշանակում	Անվանում	Ծանոթ., մ	Ծանոթ., մ³	Ծանոթ.
М1	ГОСТ 8486-86	Չորսու 100x100	92,20	0,92	
М2	ГОСТ 8486-86	Չորսու 200(b)x100(h)	24,50	0,49	
ПР1	ГОСТ 8486-86	Չորսու 150x150	18,67	0,42	
С1	ГОСТ 8486-86	Չորսու 150x150	1,56	0,04	
С2	ГОСТ 8486-86	Չորսու 150x150	18,20	0,41	
С3	ГОСТ 8486-86	Տախտակ 50x100	9,58	0,05	
НК1	ГОСТ 8486-86	Չորսու 100(b)x200(h)	32,42	0,65	
Р1	ГОСТ 8486-86	Չորսու 150x150	24,50	0,55	
Р2	ГОСТ 8486-86	Չորսու 150(b)x200(h)	8,40	0,25	
Р3	ГОСТ 8486-86	Տախտակ 50(b)x150(h)	99,48	0,75	
СН1	ГОСТ 8486-86	Չորսու 80(b)x160(h)	358,40	4,59	
СН2	ГОСТ 8486-86	Չորսու 100(b)x200(h)	33,80	0,68	
П1	ГОСТ 8486-86	Չորսու 100x150	19,38	0,29	
П2	ГОСТ 8486-86	Չորսու 100x100	5,48	0,05	
П3	ГОСТ 8486-86	Տախտակ 50x150	123,73	0,93	
КБ1	ГОСТ 8486-86	Տախտակ 50(b)x75(h)	69,02	0,26	
Б1	ГОСТ 8486-86	Տախտակ 50x100(h)	12,32	0,06	
ОБ1	ГОСТ 8486-86	Տախտակ 200(b)x50(h)	564,78	5,65	
ОБ2	ГОСТ 8486-86	Տախտակ 50x50	884,73	2,21	
ОБ3	ГОСТ 8486-86	Տախտակ 30(b)x100(h)	65,26	0,20	
а	ГОСТ 8486-86	Տախտակ 50x100	1,32	0,01	
б	ГОСТ 8486-86	Տախտակ 50(b)x150(h)	75,40	0,57	
в	ГОСТ 8486-86	Տախտակ 50x50	15,55	0,04	

1. Ընդհանուր ցուցումները նայել թ.1:
2. Տվյալ թերթը նայել համատեղ թթ.13...17:
3. Ամբողջ փայտանյութը 1-ին կարգի փշատերև տեսակից (ГОСТ 8486-86 ("Пиломатериалы хвойных пород. Технические условия", ГОСТ 8486-86 "Лесоматериалы круглые хвойных пород. Технические условия") 20%-ից ոչ ավել խոնավությամբ:
4. Փայտանյութի տեսակը. Սոճի:
5. 60 միլիմետրից պակաս հաստությամբ, կողային աշխատող տախտակներում չի թույլատրվում միջուկի առկայություն:
6. Տարրերի զուգակցումը, ինչպես նաև անկյունային միացումները պետք է իրականաց ГОСТ 30974-2002 "Соединения угловые деревянных брусчатых и бревенчатых малоэтажных зданий. Классификация, конструкция, размеры" պահանջներին համապատասխան:
7. Կրող էլեմենտների միացումները իրականացնել փայտի համար նախատեսված միացնող պտտագամերով և հեղյուսներով:
8. Էլեմենտների իրար հետ միացումները կատարել KL, WB տիպի միացման տարրերով: KL տիպի միացման տարրերը տեղադրել միացվող էլեմենտների երկու կողմերին:
9. Երկաթբետոնի հետ փայտե կոնստրուկցիաների շփման հատվածներում տեղադրել 2 շերտ "Стеклоизол ТПП 3.0" տիպի (կամ դրան համարժեք) մեկուսիչ:
10. Բիոքայքայումից պաշտպանելու համար փայտե կոնստրուկցիաները մշակել ХФМ-221 կամ ФБС-211 (կամ դրան համարժեք) ГОСТ 23787.9-2019 "Растворы антисептического препарата ХМФ. Технические требования, требования безопасности и методы анализа" պահանջներին համապատասխան:
11. Բոլոր փայտե կոնստրուկցիաները մշակել հակահրդեհային լուծույթով (R45):
12. Փայտանյութերի մասնագրերում էլեմենտների երկարությունը տրված է գծագրերի ФЧ փուլով: Գործարանային մատակարարման դեպքում էլեմենտների երկարությունը ճշտել գծագրերի դետալային մշակման փուլով, իսկ շինհրապարակում պատրաստման դեպքում երկարությունների չափերը ավելացնել 5%-ով:

Ն.Գ.Ճ.	Ս. Հախյան		Պատվիրատու. Քաջարանի համայնքապետարան	Մակնիշ- ՃԾ
Կոնստրուկտոր	Վ. Բաղալյան		«ՀՀ Սյունիքի մարզի Քաջարան համայնքի Քաջարան քաղաքի Չարենցի 2 բազմաբնակարան շենքի ընդհանուր բաժնային սեփականության գույքի նորոգում էներգախնայող միջոցներով»	Փուլ: ԱՆ; Թերթ: 18; Թերթեր:
Նախագծեց	Ա. Տոշին			
			Տարրերի մասնագիր ըստ թթ.13...17	«ՀԱԽՅԱՆ» ՍՊԸ

Формат A3

Պաշտպանակ ОГ1

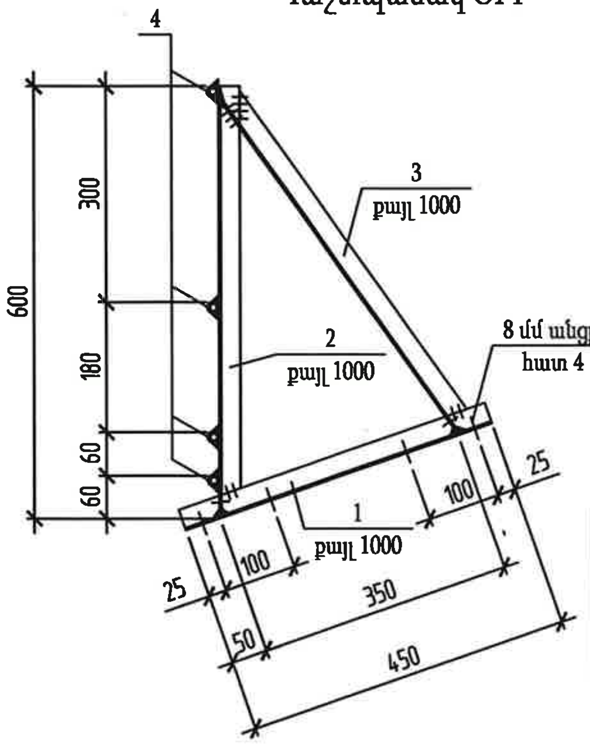

Մետաղի ընտրանք (1 մ վրա)

կազմը	Պրոֆիլի տեսակը ГОСТ, ТУ	Նյութի անվանումը կամ մակնիշը	Քաշը, միավ.,կգ
L30x3	ГОСТ 8509-93	С235	2,98
Խողովակ 15x2	ГОСТ 8734-75	20	1,92
		Ընդ.:	4,90

Պատրաստ վածքի մակնիշը	Տարրի դիրք	Անվանում	Քան.	Քաշը, միավ.,կգ	Ծանոթ.
ОГ1 (1 մ վրա)	1	L30x3 (С235) ГОСТ 8509-93 L= 450	1	0,83	4,90
	2	L30x3 (С235) ГОСТ 8509-93 L= 597	1	1,10	
	3	L30x3 (С235) ГОСТ 8509-93 L= 566	1	1,05	
	4	Խողովակ 15x2 (20) ГОСТ 8734-75 L= 1000	4	0,48	

1. Եռակցումը կատարել ձեռքի աղեղային զոդումով՝ Э46 տիպի էլեկտրոդներով - ГОСТ 9467-75:
2. Ամրանների եռակցման միացումները ընդունել համաձայն ГОСТ 14098-2014:
3. Եռակցված միացումների որակի վերահսկումը իրականացնել արտաքին զննումների մեթոդով և չափումներով, համաձայն ГОСТ 3242-79:
4. Թույլատրելի շեղումները ընդունել համաձայն ГОСТ 10922-2012 և СП 53-101-98:
5. Գծագրերում և մասնագրերում ցույց տրված չափերը և նյութի ծախսը չեն ներառում տեխնոլոգիական գործառույթային թողվածքները:
6. Պողպատե կոնստրուկցիաների մակերեսները, որոնք չեն շփվում բետոնի հետ, պաշտպանել երկու շերտ ПФ-133 էմալով՝ ըստ ГОСТ 926-82՝ երկու շերտ ГФ-021 առաջնային ծածկույթով՝ ըստ ГОСТ 25129-92: Թույլատրվում է փոխարինում՝ նախնական համաձայնությամբ նախագծային կազմակերպության հետ:

«ՀԱԽՅԱՆ» «АХЯН» «HAXYAN»

			Պատվիրատու՝ Քաջարանի համայնքապետարան	Մակնիշ- ՃԾ		
Ն.Գ.Ճ.	Մ. Հախյան					
Կոնստրուկտոր	Վ. Բաղալյան		«ՀՀ Սյունիքի մարզի Քաջարան համայնքի Քաջարան քաղաքի Չարենցի 2 բազմաբնակարան շենքի ընդհանուր բաժնային սեփականության գույքի նորոգում էներգախնայող միջոցներով»	Փուլ	Թերթ	Թերթեր
Նախագծեց	Ա. Տոշին			ԱՆ	19	
			Պաշտպանակ ОГ1	«ՀԱԽՅԱՆ» ՍՊԸ		

Формат А4

Ուղղաձիգ սանդուղքի տեղակայման սխեմա 6–7/Բ առանցքներում

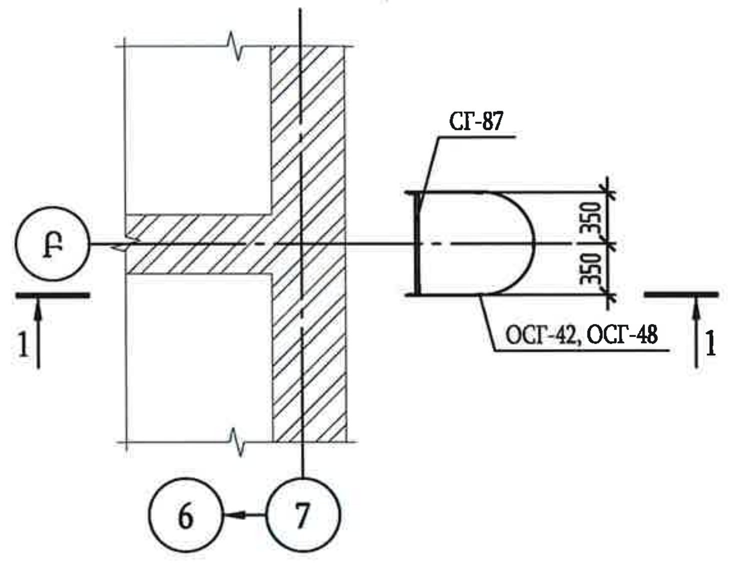

2-2

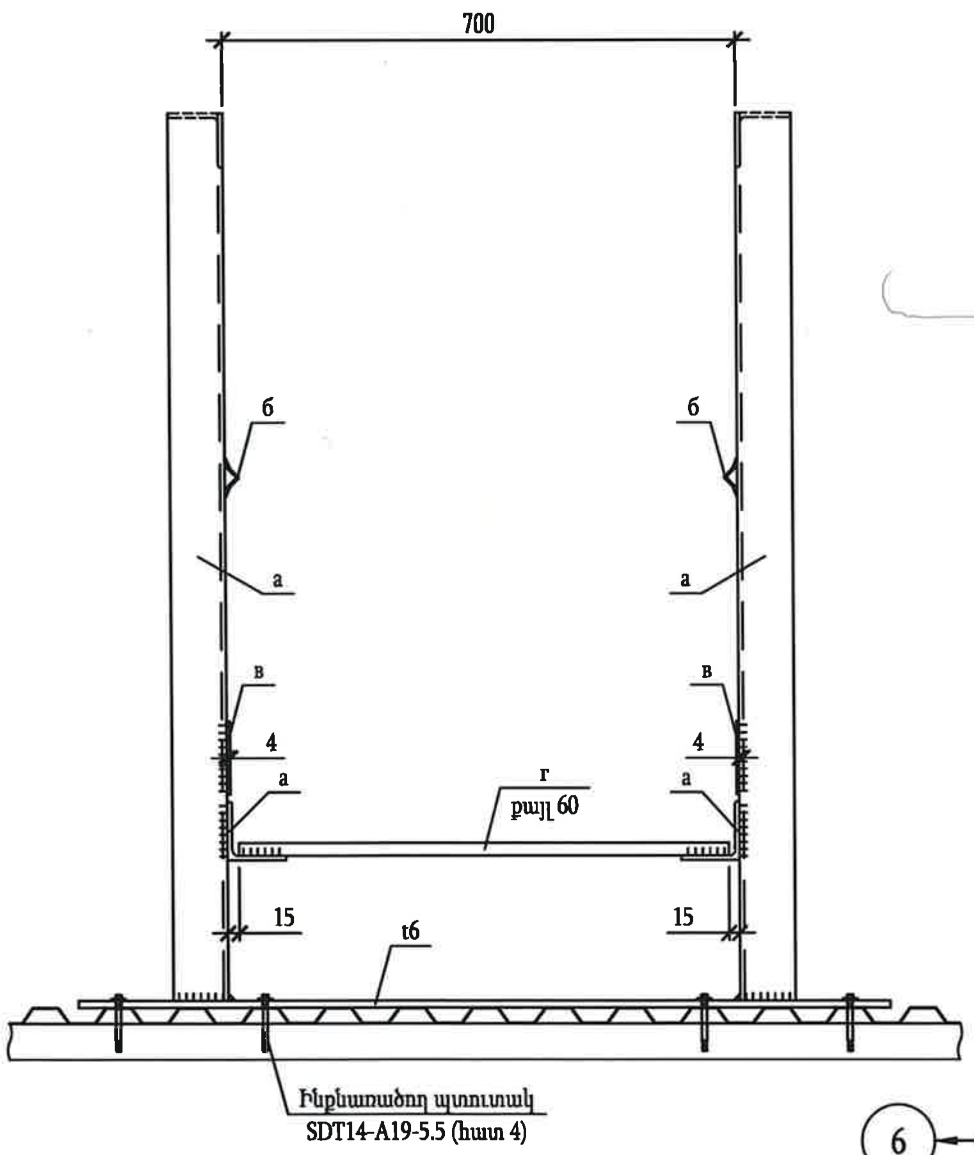

1-1

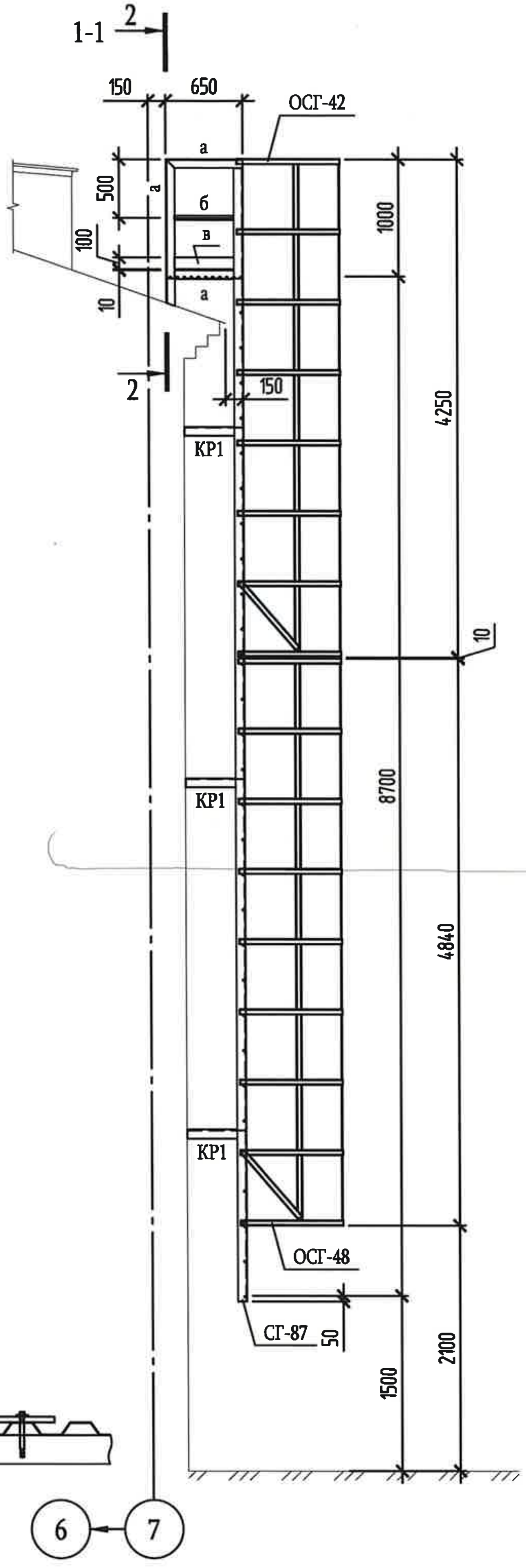

Տարրերի աղյուսակ

Էլեմենտ մակնիշը	Հատույթը			Ամրացման ճիգեր			Նյութի անվանումը կամ մակնիշը	Ծանոթ.
	էսքիզ	դիրքը	կազմը	A, տ	N, տ	M, տմ		
СГ-87	Նայել սխեման		СГ-87	ըստ 1.450.3-7.94 սերիայի 2-ին թողարկման տիպի				174,5 կգ
ОСГ-42	Նայել սխեման		ОСГ-42	1.450.3-7.94 սերիայի 2-րդ թողարկում				37,9 կգ
ОСГ-48	Նայել սխեման		ОСГ-48	1.450.3-7.94 սերիայի 2-րդ թողարկում				42,7 կգ
КР1	L		L75x6				C235	
a	L		L75x6				C235	
б	L		L30x3				C235	
в	-		-4x100				C235	
г	o		oØ18				ВСт3кп2	

Էլեմենտներում բոլոր չնշված ճիգերը ±0,5տ

Մետաղի ընտրանք

կազմը	Պրոֆիլի տեսակը ГОСТ, ТУ	Նյութի անվանումը կամ մակնիշը	Քաշը, միավ.,կգ
L30x3	ГОСТ 8509-93	C235	5,80
L75x6	ГОСТ 8509-93	C235	35,10
oØ18	ГОСТ 2590-2006	ВСт3кп2	13,40
t4	ГОСТ 19903-2015	C235	6,10
t6	ГОСТ 19903-2015	C235	5,20
		Ընդ.:	65,60

1. Ընդհանուր ցուցումները նայել թ.1:
2. Մետաղի ընտրանքում հաշվի չի առնվել պրոկատը СГ-87, ОСГ-42, ОСГ-48 տարրերի պատրաստման համար:

		Պատվիրատու Քաջարանի համայնքապետարան	Մակնիշ- ՃՇ	
Ն.Գ.Ճ.	Ս. Հախյան	«ՀՀ Սյունիքի մարզի Քաջարան համայնքի Քաջարան քաղաքի Չարենցի 2 բազմաբնակարան շենքի ընդհանուր բաժնային սեփականության գույքի նորոգում էներգախնայող միջոցներով»	Փուլ: ԱՆ	Թերթ: 20 / Թերթեր:
Կոնստրուկտոր	Վ. Բաղալյան			
Նախագծեց	Ա. Տոշին			
		Ուղղաձիգ սանդուղքի տեղակայման սխեմա 6–7/Բ առանցքներում	«ՀԱԽՅԱՆ» ՍՊԸ	

Формат A3

Ուղղաձիգ սանդուղքի տեղակայման սխեմա 5–6/Բ առանցքներում

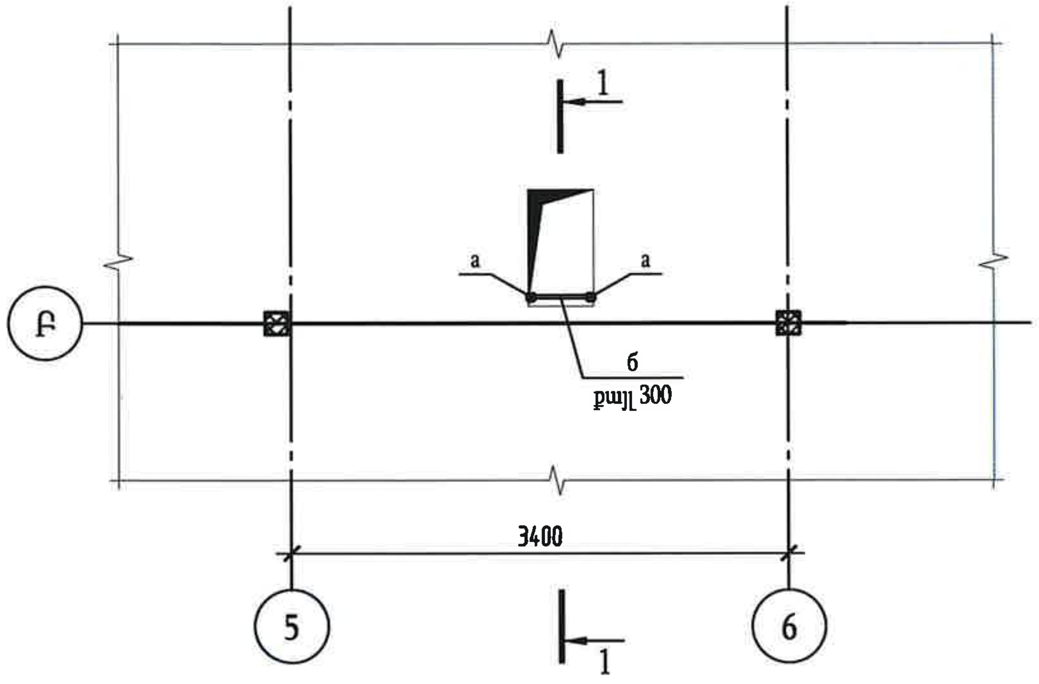

1-1

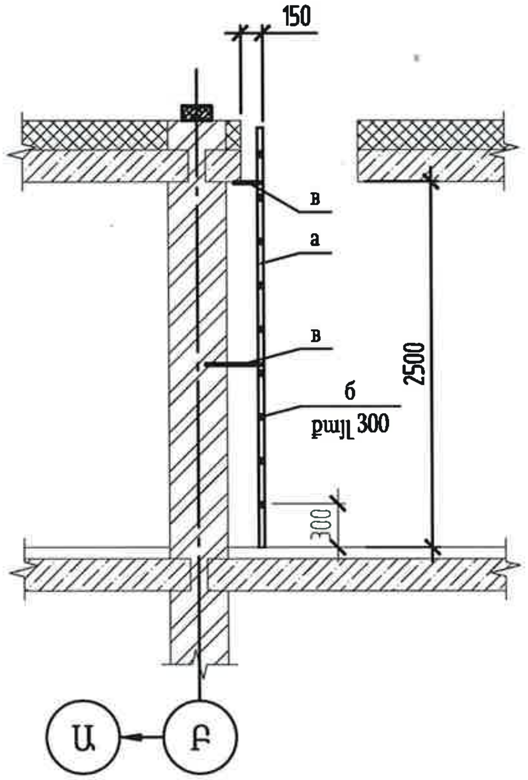

Տարրերի ացյուսակ

Էլեմենտ մակնիշը	Հատույթը			Ամրացման ճիգեր			Նյութի անվանումը կամ մակնիշը	Ծանոթ.
	էսքիզ	դիրքը	կազմը	A, տ	N, տ	M, տմ		
a	◘		◘40x3				C235	
6	◘		◘20x2				C235	
в	o		oØ18				ВСт3кп2	

Էլեմենտներում բոլոր չնշված ճիգերը ±0,1տ

Մետաղի ընտրանք

կազմը	Պրոֆիլի տեսակը ГОСТ, ТУ	Նյութի անվանումը կամ մակնիշը	Քաշը, միավ.,կգ
◘20x2	ГОСТ 8639-82	C235	4,40
◘40x3	ГОСТ 8639-82	C235	27,60
oØ18	ГОСТ 2590-2006	ВСт3кп2	2,40
t4	ГОСТ 19903-2015	C235	0,20
		Ընդ.:	34,60

1. Ընդհանուր ցուցումները նայել թ.1:
2. Փակ պրոֆիլների բաց կողերը հերմետիկացնել t4 (C235) խցաններով:

			Պատվիրատու	Մակնիշ- ՃՇ
Ն.Գ.Ճ.	Ս. Հախյան		Քաջարանի համայնքապետարան	
Կոնստրուկտոր	Վ. Բաղալյան		«ՀՀ Սյունիքի մարզի Քաջարան համայնքի Քաջարան քաղաքի Չարենցի 2 բազմաբնակարան շենքի ընդհանուր բաժնային սեփականության գույքի նորոգում էներգախնայող միջոցներով»	Փուլ: ԱՆ; Թերթ: 21; Թերթեր:
Նախագծեց	Ա. Տոշին			
			Ուղղաձիգ սանդուղքի տեղակայման սխեմա 5–6/Բ առանցքներում	«ՀԱԽՅԱՆ» ՍՊԸ

«ՀԱԽՅԱՆ» «АХЯН» «HAXYAN»

Формат А3

Աշխատանքի անվտանգություն

Շինարարական կազմակերպությունը պետք է ապահովի աշխատողների անվտանգությունը:

Աշխատանքները իրականացնելու ժամանակ անհրաժեշտ է կատարել նորմատիվ փաստաթղթերի պահանջները:

Աշխատողները պետք է ապահովվեն հատուկ հագուստով և այլ անհատական պաշտպանության միջոցներով: Արգելվում է օտար անձանց մուտքը շինարարության տարածք: Դրա համար այդ տարածքը ցանկապատվում է: Աշխատողները պետք անցնեն ուսուցում աշխատանքի անվտանգության վերաբերյալ:

Մոնտաժման, եռակցման, բեռնման և բեռնաթափման աշխատանքներին թույլատրվում են անձինք, որոնց տարիքը 18 տարեկանից բարձր է և որոնք ունեն համապանասխան վկայական:

Շինարարական մեքենաները պետք է ունենան կայծմարիչներ: Հրավտանգ աշխատանքների իրականացման տարածքում պետք է նախատեսվեն հրդեհի մարման համար առաջին անհրաժեշտության միջոցներ:

Շինարարական մեքենաները, մեխանիզմները, սարքավորումները և գործիքները պետք է համապատասխան են աշխատանքի անվտանգության պետական ստանդարտներին և ունենան սերտիֆիկատներ, անձնագրեր:

Տեղափոխման աշխատանքները սկսելուց առաջ կռունկավարը պետք է՝

- համոզվի, որ տեղափոխման գոտու տարածքում բացակայում են կողմնակի անձինք;
- տա նախազգուշացնող ազդանշան:

Կռունկի շարժը էլեկտրահաղորդման գծերի տակ պետք է իրականացվի այն ժամանակ, երբ կռունկի սլաքը գտնվում է աշխատանքային դիրքում: Սլաքի վերին կետից մինչև մոտակա էլեկտրահաղորդման լարը ընկած հեռավորությունը չպետք է գերազանցի 2մ: Արգելվում է կռունկի տեղակայումը այն հարթակի վրա, որի թեքությունը գերազանցում է կռունկի անձնագրով նշված թեքության չափից:

Արգելվում է նաև կռունկի տեղակայումը լարման տակ գտնվող էլեկտրահաղորդման գծերի տակ:

Անձրևի և մառախուղի ժամանակ պետք է դադարեցնել կռունկի աշխատանքը:

Աշխատանքները կատարելու համար կռունկավարը և մոնտաժողը պետք է համոզված լինեն, որ՝

- էլեմենտի քաշը չի գերազանցում ամբարձիչի բեռնունակությունը (грузоподъемность);
- էլեմենտը ամրացվում է (строповка) բոլոր տեղերում, որոնք նախատեսված են այդ գործողության համար և բարձրացվում են այնպես, որ բացառվի ամրացվող ճյուղերի (ветви строп) շեղ ձգումը;
- էլեմենտի բարձրացումը պետք է սկսել ղեկավարի հրամանը ստանալուց հետո;
- էլեմենտը նախապես պետք է բարձրացնել 100-200մմ բարձրության վրա, ընթատել բարձրացումը, համոզվել ճիշտ ամրացման (строповка) մեջ, ապա շարունակել բարձրացումը:

Ապամոնտաժման աշխատանքները պետք է կազմակերպել այնպես, որ նախորդ գործողությունը վտանգի պատճառ չհանդիսանա հաջորդ գործողության ընթացքում:

Ապամոնտաժման աշխատանքը ավարտելուց հետո բանվորը պարտավոր է՝

- փլուզի չփլուզված, կախված, անկայուն կոնստրուկցիաները կամ շենքի որոշ էլեմենտները (աղյուսներ, տախտակներ, ապակիներ, հեծաններ և այլն);
- անջատի էլեկտրոցանցից էլեկտրական սարքերը և սարքավորումները;
- կողպի կողպեքով անջատոցի (рубильник) կամ անջատիչի պահարանը;
- տեղեկացնի աշխատանքի ավարտի և աշխատանքի վայրից դուրս գալու մասին բրիգադավարին և հաջորդ հերթափոխի անձնակազմին:

Բանվորին խստիվ արգելվում է՝

- կատարել շենքի ապամոնտաժման և քանդման աշխատանքները սառույցի, մառախուղի, անձրևի, ամպրոպի և քամու (արագության 15մ/վ և ավելի) ժամանակ, ինչպես նաև -30°C-ից ցածր օդի ջերմաստիճանի դեպքում;
- աշխատել առանց ամրագրված անվտանգության գոտու;
- օգտագործել մեքենաները, սարքերը և էլեկտրական գործիքները միայն բրիգադավարի հրամանով;
- տեղաշարժվել ապամոնտաժվող շենքի տարածքում միայն բրիգադավարի հրամանով:

Վտանգավոր գոտու սահմանը պետք է նշվի նախազգուշական նշաններով, որոնք տեսանելի են օրվա ցանկացած ժամանակահատվածում:

Ապամոնտաժման աշխատանքներից գոյացած շինաղբը ավտոինքնաթափ բարձելու ժամանակ վարորդը պետք է գտնվի վտանգավոր գոտու սահմաններից դուրս: Շինհրապարակի տարածքում գտնվող մարդիկ պարտավոր են կրել պաշտպանական սաղավարտ:

Տանիքի ապամոնտաժման ժամանակ շենքը պետք է ցանկապատվի (նախազգուշական նշանների տեղադրումով) վտանգավոր գոտու եզրագծով, որը ընդունված է շենքի բարձրության 1/3-ը:

Փոշոտ պայմաններում աշխատողները պետք է ապահովվեն շնչառական օրգանների պաշտպանության միջոցներով օդում առկա փոշուց և միկրոօրգանիզմներից պաշտպանվելու համար: Բոլոր օգտագործվող գործիքները պետք է լինեն ստուգված և աշխատող վիճակում:

Բոլոր աշխատանքները բարձրության վրա կատարվում են անվտանգության գոտիներ, հատուկ աստիճաններ կամ մարդատար վերհաններ օգտագործելով: Արգելվում է մարդկանց տեղափոխումը բեռնամբարձիչներով:

Աշխատանքները անհրաժեշտ է կատարել ցերեկային ժամերին: Երեկոյան ժամերին աշխատանքները շարունակելու ժամանակ պետք է ապահովվի բանվորների աշխատատեղերի պահանջվող լուսավորությունը համաձայն ԳՕՍՏ 12.0.046-85:

Շրջակա միջավայրի պահպանության միջոցառումներ

Շրջակա միջավայրի պահպանության միջոցառումները պետք է իրականացվեն համապատասխան Հայաստանի Հանրապետության օրենքներին:

Նախագծային լուծումների համապատասխանության համար պատասխանատվությունը կրում է այն շինարարական կազմակերպությունը, որը իրականացնում է այդ աշխատանքները:

Բոլոր անհրաժեշտ միջոցառումները, կապված արտաքին միջավայրի պահպանության հետ, պետք է իրականացվեն Կապալառուի կողմից, համապատասխան կոմպետենտ մարմինների կողմից:

Շինարարական աշխատանքների ավարտից հետո անհրաժեշտ է իրականացնել տարածքի վերականգնման և բարեկարգման աշխատանքներ:

Կապալառուն պետք է կազմակերպի աշխատանքները այնպես, որ կանխվի ախտոտումը շինարարական աղբից, նավթամթերքից, քիմիական նյութերից:

Կապալառուն պարտավոր է ապահովել թափոնների և շինարարական աղբի հեռացում: Թափոնների հեռացում չպետք է հանգեցնի ստորգետնյա ջրերի աղտոտմանը: Կապալառուն պարտավոր է նախատեսել շինարարական փոշուց օդի աղտոտման նվազեցման միջոցառումներ: Օժանդակ շենք և շինությունները, պահեստները պետք է տեղակայվեն շինհրապարակի տարածքում:

Շինարարական նյութերի փոխադրումը դեպի շինհրապարակ և շինհրապարակից դուրս իրականացնել հատուկ սահմանված երթուղիներով՝ փոշու համար անթափանց ծածկոցներ ունեցող մեքենաներով: Աշխատանքները պետք է կատարվեն համաձայն ՀՀ քաղաքաշինության նախարարի 2008 թվականի հունվարի 14-ի N 07-Ն հրամանով հաստատված «Շինարարական արտադրության կազմակերպման աշխատանքների կատարման կարգի»:

			Պատվիրատու՝ Քաջարանի համայնքապետարան	Մակնիշ- ՃԸ		
Ն.Գ.Ճ.	Ս. Հախյան					
Կոնստրուկտոր	Վ. Բաղալյան		«ՀՀ Սյունիքի մարզի Քաջարան համայնքի Քաջարան քաղաքի Չարենցի 2 բազմաբնակարան շենքի ընդհանուր բաժնային սեփականության գույքի նորոգում էներգախնայող միջոցներով»	Փուլ	Թերթ	Թերթեր
Նախագծեց	Ա. Տոշին			ԱՆ	22	
			Շինարարության կազմակերպում՝ ընդհանուր դրույթներ	«ՀԱԽՅԱՆ» ՍՊԸ		

Ժամանակավոր շենքեր և շինություններ

Հ/հ	Անվանումը	Չ/մ	Քանակը	Ծանոթություն
1	Գրասենյակ, աշխատեղի սենյակ	հատ	1	
2	Բուժկետ	հատ	1	
3	Հանդերձարան, լվացարան	հատ	1	
4	Բիոզուգարան	հատ	1	
5	Աղբի տարաներ	հատ	3	
6	Լուսարձակներ	հատ	8	
7	Հակահրդեհային վահանակ	հատ	1	
8	Բացօդյա պահեստ	հատ	1	
9	Նյութերի պահեստ	հատ	1	
10	Ծածկ-շվաքարան	հատ	1	
11	Շինանյութի պահեստ	հատ	1	
12	Անվադողերի լվացման կետ	հատ	1	

Ժամանակավոր տեղադրվող մետաղական վահանակային պատնեշ

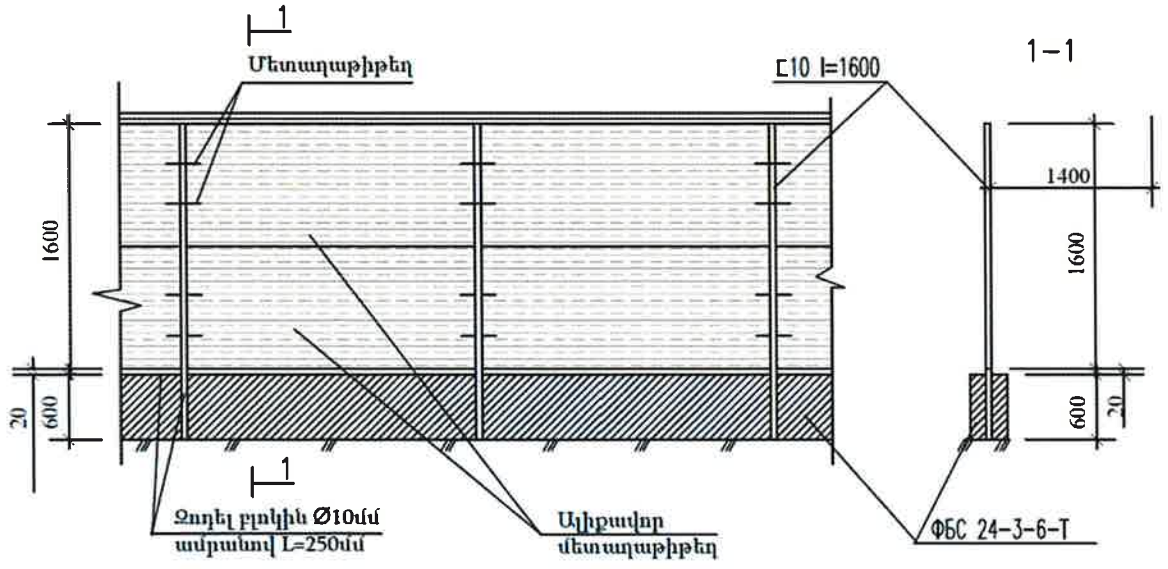

ԱՆՎՏԱՆԳՈՒԹՅԱՆ ՏԵԽՆԻԿԱՅԻ ԱՇԽԱՏԱՆՔՆԵՐԻ ԿԱՏԱՐՄԱՆ ԺԱՄԱՆԱԿ

1. Շինարարության ընթացքում, շինմոնտաժային աշխատանքները կատարելիս, նախապես անհրաժեշտ է իրականացնել շինարարական հրապարակի կազմակերպման աշխատանքներ, մոտակա նշելով շինանյութերի պահեստավորման տարածքները և մեխանիզմների աշխատանքային գոտիները, աշխատանքները անվտանգ կատարման համար:

2. Շինարարության ընթացքում անհրաժեշտ է կազմակերպել անվտանգության միջոցառումներ՝

- աշխատատեղերի տեղակայումը ըստ բարձրության 1.3 մետր և ավելի տարբերությունների դեպքում;
- բարձր տեղադրված կոնստրուկցիաների, նյութերի, գործիքների պաշտպանությունը անկումից:
- մեքենաների շարժական մասերի և նրանցով տեղաշարժվող կոնստրուկցիաների և նյութերի պաշտպանությունը անկումից:
- շենքի և շինության չամրացված կոնստրուկցիաների պաշտպանությունը փլուզումից:
- մեքենաների մասերի պաշտպանությունը անկումից:
- աշխատանքի ժամանակ վնասակար նյութերով անվտանգ աշխատանքի ապահովումը:
- աշխատանքների կատարման համար անհրաժեշտ նյութերի և կոնստրուկցիաների ճիշտ դասավորությունը աշխատատեղերում;
- աշխատանքների կատարման հերթականությունը հաշվի առնելով, կոնստրուկցիաների կայուն տեղադրումը:
- կոնստրուկցիաների և շինվածքների տեղադրման ժամանակ աշխատողների ցած չընկնելու և նրանց կողմից իրերի ցած նետելու վտանգի դեմ համապատասխան պաշտպանիչ միջոցառումների իրականացումը:
- ճշգրտել կռանի մակնիշը, նրա տեղակայման վայրը և նշում անել նրա աշխատանքային վտանգավոր գոտին պաշարակներով, ցուցանակներով և այլ միջոցներով:
- ապահովել աշխատատեղերի անվտանգությունը բարձրության վրա:
- ճշտել կոնստրուկցիաների տեղադրման հաջորդականությունը:
- մոնտաժման ընթացքում ապահովել կոնստրուկցիաների և շինվածքների կայունությունը:

Ն.Գ.Ճ.	Ս. Հախյան		Պատվիրատու՝ Քաջարանի համայնքապետարան	Մակնիշ- ՃՇ		
Կոնստրուկտոր	Վ. Բաղալյան		«ՀՀ Սյունիքի մարզի Քաջարան համայնքի Քաջարան քաղաքի Չարենցի 2 բազմաբնակարան շենքի ընդհանուր բաժնային սեփականության գույքի նորոգում էներգախնայող միջոցներով»	Փուլ	Թերթ	Թերթեր
Նախագծեց	Ս. Տոշին			ԱՆ	23	
			Շինարարության կազմակերպում՝ ժամանակավոր շինություններ	«ՀԱԽՅԱՆ» ՍՊԸ		

Շինարարական աշխատանքների իրականացման գրաֆիկ

«ՀՀ Սյունիքի մարզի Քաջարան համայնքի Քաջարան քաղաքի Չարենցի 2 բազմաբնակարան շենքի ընդհանուր բաժնային սեփականության գույքի նորոգում՝ էներգախնայող միջոցներով»

Հ/հ	Աշխատանքների անվանումը	Աշխատանքի տևողությունը ամիսներով											
		1	2	3	4	5	6	7	8	9	10	11	12
		Աշխատանքների իրականացման փուլեր											
1	Նախապատրաստական աշխատանքների իրականացում												
2	Պրոֆիլավոր թիթեղից տանիքածածկի, թիթեղից ծածկույթների քանդում												
3	Տանիքի փայտե կոնստրուկցիաների քանդում												
4	Ծածկի ջերմամեկուսիչ շերտի քանդում												
5	Գոյացած,կուտակված շինաղբի դուրս բերում, տեղափոխում թափոնավայր												
6	Ծածկի ամրանավորված ցեմենտավազային հարթեցնող շերտի իրականացում												
7	Տանիքածածկի փայտե կոնստրուկցիաներ մոնտաժում												
8	Ջրհորդանների և ջրահեռացման խողովակների մոնտաժում												
9	Ծածկի ջերմամեկուսիչ և գոլորշամեկուսիչ շերտերի իրականացում												
10	Տանիքածածկ իրականացում գունավոր КП-25-05 կողավոր թիթեղից												
11	Մետաղական պաշտպանիչ բազրիքի և ձնապաշտպան դետալների տեղադրում												
12	Օդափոխության հորանների պատերի վերականգնում												
13	Օդափոխության հորանների երեսապատման մետաղական կմախքի մոնտաժում												
14	Օդափոխության հորանների պատերի երեսապատում КП-10-05 կողավոր թիթեղով												
15	Օդափոխության դեֆլեկտորների տեղադրում, Ф-315 մմ												
16	Աստիճանավանդակների պատերի և առաստաղի գաջե սվաղի քանդում												
17	Հարթակների քայքայված բետոնե ծածկույթների քանդում												
18	Փայտե պատուհանների ապամոնտաժում, բացվածքների փակում												
19	Փայտե պատուհանների փոխում, մոտաղապլաստե պատուհանների տեղադրում												
20	Մուտքի մետաղական դռների ջերմամեկուսացում												
21	Էլեկտրամատակարարման մալուխների և սարքերի մոնտաժում												
22	Աստիճանավանդակների պատերի և առաստաղի գաջե սվաղի իրականացում												
23	Հարթակների երեսապատում բազալտե սալերով												
24	Աստիճանավանդակների հարդարման աշխատանքների իրականացում												
24	Ավարտական աշխատանքների իրականացում												

Բանվորական ուժի շարժի գրաֆիկ

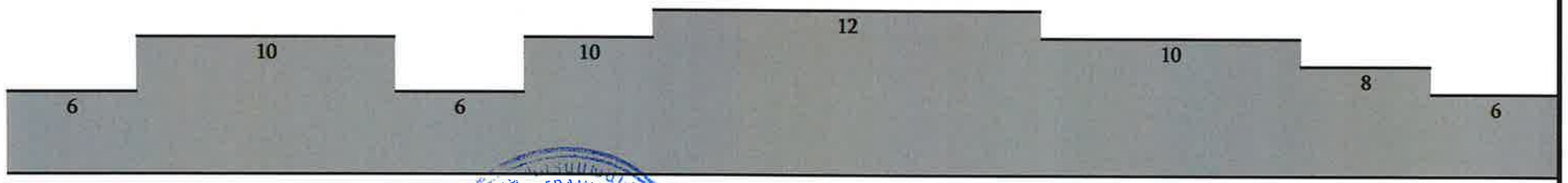

			Պատվիրատու՝ Քաջարանի համայնքապետարան
Ն.Գ.Ճ.	Ս. Հախյան		
Կոնստրուկտոր	Վ. Բաղալյան		«ՀՀ Սյունիքի մարզի Քաջարան համայնքի Քաջարան քաղաքի Չարենցի 2 բազմաբնակարան շենքի ընդհանուր բաժնային սեփականության գույքի նորոգում՝էներգախնայող միջոցներով»
Նախագծեց	Ա. Տոշին		
			Շինարարական աշխատանքների իրականացման գրաֆիկ

Մակնիշ- ՃՇ		
Փուլ	Թերթ	Թերթեր
ԱՆ	24	
«ՀԱԽՅԱՆ» ՍՊԸ		

Ընդհանուր ցուցումներ

«ՀՀ Սյունիքի մարզի Քաջարան համայնքի Քաջարան քաղաքի Չարենցի 2 բազմաբնակարան շենքի ընդհանուր բաժնային սեփականության գույքի նորոգում՝ էներգախնայող միջոցներով» նախագծային փաստաթղթերը մշակված են Քաջարանի համայնքապետարանի կողմից տրված Աշխատանքների կատարման Տեխնիկական բնութագրի շրջանակներում և ՀՀ շինարարական նորմերի և կանոնների պահանջներին համապատասխան:

Լուսավորության համակարգի ղեկավարումը նախատեսվում է իրականացնել շարժական շարժման տվիչների միջոցով:

Նախատեսված են լուսադիոդային տիպի լուսատուներ:

Լուսատուների տեխնիկական բնութագիրը.

* Հզորությունը 10 ՎՏ
* Գունային ջերմաստիճանը 3000 Կ
* Լարման աշխատանքային տիրույթը 150-250 Վ
* Աշխատանքյին ջերմաստիճանը -25°-ից մինչև +50°
* Հաշվարկի վրա հիմնված լուսատուի լույսի ցրման անկյունը/գրաֆիկը
* Պաշրպանվածության դասը՝ IP 54
* Արդյունավետությունը՝ 120 լմ/Վտ
* Լուսատուի պահանջվող հավաստագրերը (ENEC, TUV, EAC և ԱՅԼՆ)

Մալուխները նախատեսվում է անցկացնել ՊՎՔ ճկախողովակների միջով:

Բոլոր էլեկտրամոնտաժային աշխատանքները կատարել համաձայն ՀՀ տեխնիկական կանոնակարգի:

Գծագրերի անվանացանկ

Թերթ	Անվանումը	Ծան.
25.	Ընդհանուր ցուցումներ; Էլ. վահանակի սխեմա	ԷՏ-1
26.	Առաջին հարկի հատակագիծ; Տիպային հարկի հատակագիծ	ԷՏ-2

P1 վահանակի սխեմա (երկու տեղ)

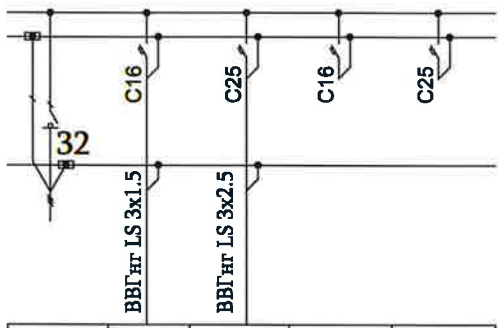

	հերթա-պահ լուսավ.	աշխ-բային լուսավ.	պահեստ.	պահեստ.
	gr2-1	gr2-2		

Նյութերի մասնագիր

Հ/հ	Անվանումը	Չ/մ	Քանակը
1	Վահանակ դռնակով 6 մոդուլի	հատ	2.0
2	Անջատիչ-բաժանիչ միաբևեռ 32Ա նոմինալ հոսանքի	հատ	2.0
3	Ավտոմատ անջատիչ միաբևեռ 25Ա նոմինալ հոսանքի	հատ	4.0
4	Ավտոմատ անջատիչ միաբևեռ 16Ա նոմինալ հոսանքի	հատ	4.0
5	LED լուսատու 10 Վտ	հատ	14.0
6	Շարժման տվիչ	հատ	8.0
7	Ելքի ցուցանակ	հատ	2.0
8	Վթարային լուսավորության բլոկ	հատ	6.0
9	Մալուխ ВВГнг LS 3x4 ք.մմ.	գծմ	6.0
10	Մալուխ ВВГнг LS 3x2.5 ք.մմ.	գծմ	120.0
11	Մալուխ ВВГнг LS 3x1.5 ք.մմ.	գծմ	80.0
12	ՊՎՔ ճկախողովակ Ф-20մմ	գծմ	120.0

Ն.Գ.Ճ.	Ս. Հախյան		Պատվիրատու՝ Քաջարանի համայնքապետարան	Մակնիշ- ԷՏ		
Կոնստրուկտոր	Վ. Բաղալյան		«ՀՀ Սյունիքի մարզի Քաջարան համայնքի Քաջարան քաղաքի Չարենցի 2 բազմաբնակարան շենքի ընդհանուր բաժնային սեփականության գույքի նորոգում էներգախնայող միջոցներով»	Փուլ	Թերթ	Թերթեր
Նախագծեց	Ա. Տոշին			ԷՏ-1	25	
			Էլ.տեխնիկական մաս՝Ընդհանուր ցուցումներ էլ. վահանակի սխեմա	«ՀԱԽՅԱՆ» ՍՊԸ		

Տիպային հարկի հատակագիծ (Էլեկտրատեխնիկական մաս)

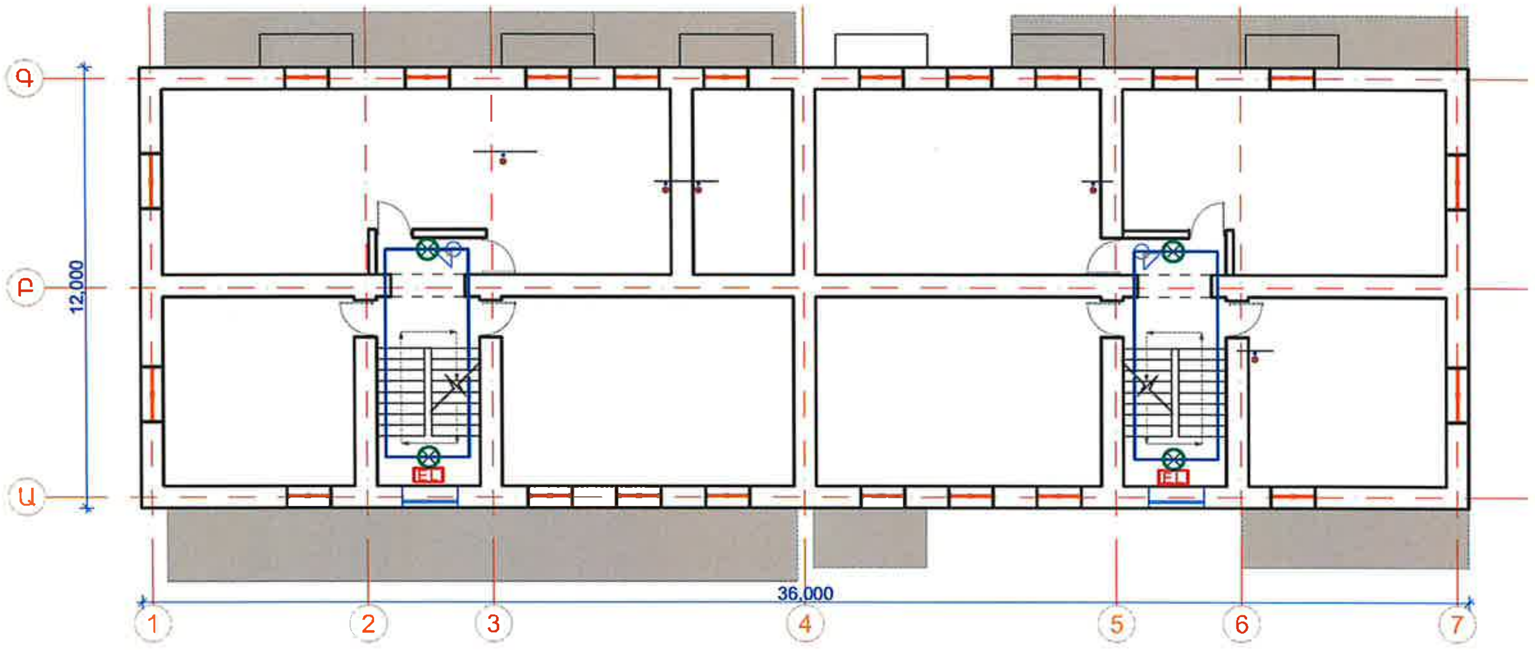

Առաջին (Մուտքային) հարկի հատակագիծ (Էլեկտրատեխնիկական մաս)

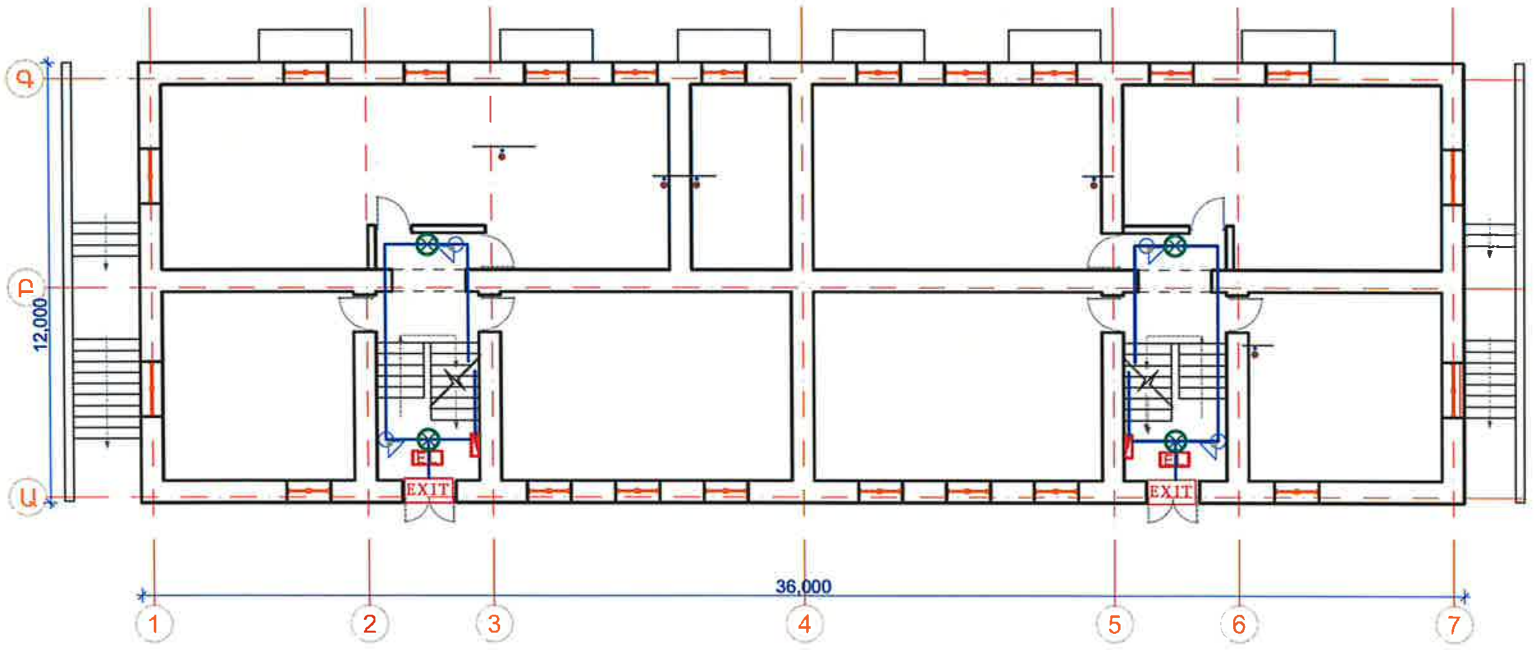

Պայմանական նշաններ

- LED լուսատու 10 Վտ
- Բաշխիչ վահանակ
- Շարժման տվիչ
- EXIT — Ելքի ցուցանակ
- EL — Վթարային լուսավորության բլոկ

Ն.Գ.Ճ.	Ս. Հախյան		Պատվիրատու՝ Քաջարանի համայնքապետարան	Մակնիշ- ԷՇ		
Կոնստրուկտոր	Վ. Բաղալյան		«ՀՀ Սյունիքի մարզի Քաջարան համայնքի Քաջարան քաղաքի Չարենցի 2 բազմաբնակարան շենքի ընդհանուր բաժնային սեփականության գույքի նորոգում էներգախնայող միջոցներով»	Փուլ	Թերթ	Թերթեր
Նախագծեց	Ա. Տոշին			ԱՆ	26	
			Առաջին հարկի հատակագիծ (Էլ.տեխնիկական մաս) Տիպային հարկի հատակագիծ (Էլ.տեխնիկական մաս)	«ՀԱԽՅԱՆ» ՍՊԸ		

«ՀԱԽՅԱՆ» «АХЯН» «HAXYAN» 09422414